운전 및 작동

운행에 관한 유의 사항 310
방어 운전 310
차량 제어 310
스티어링 311
비상 시 조치 312
시동 및 작동 318
신차 길들이기 318
점화스위치 위치 318
엔진 시동 320
유보 액세서리 전원(RAP) 324
주차 325
엔진 배기 326
엔진 배기 326
DPF (Diesel Particulate Filter) ... 326
촉매 변환 장치 327
자동 변속기 327
자동 변속기 327
변속기 디스플레이 328
변속 레버 328
수동 모드 330
전원 공급 제한 331
브레이크 332
브레이크 332
ABS(안티록 브레이크 시스템) .. 334
주차 브레이크 335
브레이크 보조장치 336
경사로 밀림방지(HSA) 336
라이드 컨트롤 시스템 337
트랙션 컨트롤 시스템(TCS) 337
차량자세 제어 시스템(ESC) 338
크루즈 컨트롤 340
크루즈 컨트롤 340
운전자 보조 시스템 343
주차 보조 시스템 343
후방 감시 카메라(RVC) 346
자동 주차 보조 시스템(APA) 348
전방 충돌 경고 시스템(FCA) 353
사각지대 경고 시스템 358
차선 유지 보조 시스템(LKA) 360
연료 363
주유 363

운행에 관한 유의 사항

방어 운전

방어 운전이란 "항상 예상치 못한 것을 예상"하며 운전하는 것을 의미합니다. 방어 운전의 첫 번째 단계는 안전벨트를 착용하는 것입니다.

- 다른 도로 사용자(보행자, 자전거를 탄 사람 및 다른 운전자)가 부주의하고 실수를 할 수 있다고 가정하십시오. 그들이 저지를 수 있는 것을 예상하고 준비하십시오.
- 앞 차와 충분한 간격을 유지하십시오.
- 운전에 집중하십시오.

차량 제어

절대로 엔진이 가동되지 않는 상태에서 운행하지 마십시오.

이런 상황에서는 많은 시스템(예: 브레이크 시스템, 파워 스티어링)이 작동하지 않을 수 있습니다. 이런 방법으로 주행하게 되면 본인과 다른 사람에게 위험을 초래할 수 있습니다.

페달

페달 이동이 방해 받지 않게 하려면 페달 주변에 고정되어 있지 않은 물체 등이 있어서는 안됩니다.

디젤 엔진 차량의 운행

터보 차져 시스템은 일반 엔진보다 고출력, 고성능을 발휘함은 물론 일반 터보 엔진보다도 높은 성능을 이끌어낼 수 있는 장치입니다. 이 시스템은 초고속으로 회전하여 고열을 발생하게 되고 이때 윤활과 냉각을 위하여 엔진오일을 이용하게 되므로 정해진 주기에 교환하지 못할 경우에는 터보 차져의 축을 지지하는 베어링부의 고착 및 이상음 발생의 원인이 되므로 필히 교환 주기에 따라 엔진오일을 교환하십시오.

- 고속주행 또는 언덕길을 주행한 직후는 터보 차져가 고속으로 회전하고 있는 상태이므로 엔진을 즉시 끄면 엔진오일이 터보 차져에 공급되지 않아 터보 차져 베어링 부위가 고착될 우려가 있으므로 약 1~2분간 공회전 후 시동을 끄십시오.

- 엔진오일이나 오일 필터를 교환한 후에는 바로 출발하지 마시고 약 1분 이상 공회전을 시킨 후 출발하시기 바랍니다. 이 때 가속페달을 밟거나 엔진 시동을 끄지 마십시오.
- 엔진 시동을 건 직후 바로 출발하거나 급가속 등으로 엔진을 고속 회전시키면 터보 차져의 베어링 부위가 원활하게 작동하지 않아 베어링이 파손될 우려가 있습니다. 반드시 공회전 상태로 약 1~2분 동안 대기한 후 출발하시기 바랍니다.
- 지정된 엔진 오일을 사용하시고 주기 점검표에 따라 점검 및 교환하십시오.

추운 날씨나 차량을 오랫동안 사용하지 않은 경우, 정상 엔진 오일 압력 등에 이상이 있을 수 있습니다. 이런 조건하에서는 반드시 수 분간 공회전을 하시기 바 랍니다.

스티어링

전자식 파워 스티어링

스티어링 휠을 좌우 끝단까지 반복해서 회전시킬 경우 시스템은 과부하 방지 기능을 작동시키게 되고, 이로 인해 파워 스티어링 보조력이 감소되어 스티어링 휠 조작이 다소 무거워 질 수 있습니다. 이는 시스템 보호를 위한 정상적인 현상이며 시간이 지나면 다시 정상 상태로 복귀됩니다.

저속 주행 또는 정차 상태에서 스티어링 휠을 회전시킬 경우 소음이 발생할 수 있으나 이는 정상적인 모터의 작동음입니다.

저온에서 초기 시동 시 스티어링 휠을 회전할 때 모터 작동음이 약간 커질 수 있으나, 이는 정상적인 현상으로 온도가 상승하면 작동음이 줄어듭니다.

전자식 파워 스티어링 시스템은 엔진 시동 시에만 작동됩니다. 배터리 수명이 다 되었거나 완전 방전 시 스티어링 휠의 조작력이 무거워 질 수 있으므로 배터리를 교환하거나 충전 시킨 후 운행하십시오.

⚠경고

전자식 파워 스티어링 시스템에 이상이 감지될 경우 시스템 자체적으로 모터 보조력을 조절하게 되어 조향을 위해 평소 보다 많은 힘이 필요할 수 있습니다. 이 경우 사고의 위험이 있으므로 당사 정비망에서 점검 및 정비를 받으십시오.

비상 시 조치

건널목에서 엔진이 멈출 경우

변속기를 "N" 위치에 놓고 다른 사람의 도움으로 차를 밀어 움직이십시오.

주의
한 번에 10초 이상 스타터 모터를 작동하지 마십시오. 그러면 스타터 모터가 손상되거나 배터리가 방전될 수 있습니다.

주행 중 타이어가 펑크난 경우

주행 중 타이어 하나가 펑크가 나면 비상 경고등을 켜고 스티어링 휠을 꽉 잡은 후 발을 가속 페달에서 떼면서 차량 속도를 천천히 줄이고 브레이크 페달을 부드럽게 밟아 안전한 장소로 차를 이동한 후 타이어를 수리하십시오.

⚠경고
타이어가 펑크나면 절대 급제동을 하지 마십시오. 급제동은 차량을 한쪽으로 쏠리게 하여 예상치 못한 사고를 유발할 수 있습니다.

주행 중 고장이 발생한 경우

주행 중 차량에 고장이 발생하면 비상 경고등을 켜고 차량을 도로변 안전한 곳에 주차시키십시오.

비상 삼각표지판을 낮에는 차량 뒤쪽으로 100 m 지점에, 밤에는 200 m 지점에 설치하십시오. 설치 시 주변 교통 상황을 고려하고 안전에 유의하십시오.

비상 삼각표지판은 차량 출고 시 트렁크에 함께 제공되며, 도로교통법에 따라 항상 차에 비치해 두어야 합니다. 그렇지 않을 경우 처벌을 받습니다.

점검 후 차량이 주행 가능한 경우, 가까운 당사 정비망에서 차량 점검을 받으십시오. 아니면 당사의 긴급 출동 서비스를 이용하십시오.

⚠경고

안전에 관한 문제를 인지하는 경우 차량 운행을 중단하시고 차량을 가까운 서비스 센터로 이동하시길 바랍니다. 그렇지 않으면 심각한 부상을 입을 가능성이 있습니다.

엔진 시동이 걸리지 않는 경우

시동을 걸었을 때 스타터 모터가 작동하지 않으면 배터리가 방전되었는지, 배터리 단자가 제대로 연결되어 있는지, 관련 퓨즈가 단선되지 않았는지 점검하십시오.

스타터 모터가 작동하지만 엔진이 시동되지 않으면 엔진 오일 레벨 및 연료 레벨을 점검하십시오.

계속 차량 시동이 걸리지 않으면 당사의 긴급 출동 서비스를 이용하십시오.

추운 날 디젤 차량 시동 방법

디젤 차량은 엔진이 차가운 상태에서는 시동 전에 예열을 해야 하며 엔진을 따뜻하게 한 후에 주행해야 합니다. 그러나 따뜻한 날이나 엔진 시동을 끈 후 짧은 시간 내에 재시동 시에는 예열이 필요 없어 바로 시동이 걸립니다.

아주 추운 날씨 또는 며칠간 차량을 운행하지 않았을 때는 가속 페달을 밟지 않은 상태로 엔진이 따뜻하게 될 때까지 기다리십시오.

엔진이 차가운 상태이거나 뜨거운 상태라도 가속 페달을 밟지 않은 상태에서 시동을 거십시오.

엔진이 과열된 경우

주행 중 출력이 갑자기 떨어지거나 냉각수 온도 경고등이 점등되면 안전한 곳에 차량을 정차하고 다음 조치를 취하십시오.

- 엔진을 공회전 상태로 두고 변속 레버를 "P" 위치에 놓으십시오.
- 주차 브레이크를 체결하십시오.
- 에어컨을 끄십시오.
- 엔진 후드를 열어 엔진 룸이 환기되도록 하십시오.

⚠경고

수증기나 냉각수가 엔진에서 새어 나오면 후드를 열지 마십시오.

뜨거운 수증기나 냉각수에 화상을 입을 수 있습니다.

- 냉각수 온도계에 정상 온도가 표시되면 엔진을 끄고 냉각수 레벨을 확인하십시오. 과열된 엔진을 식히기 위해 차량을 끄지 말고 공회전 상태로 두십시오. 냉각수 레벨이 공회전 상태에서도 내려가지 않으면 엔진을 끈 후 냉각시키십시오. 냉각팬이 작동하지 않으면 엔진을 끄고 냉각시키십시오.
- 냉각수 레벨이 낮은 경우에는 냉각수 보조 탱크의 캡을 연 후 냉각수를 조금씩 천천히 넣어 채우십시오.

주의

과열된 엔진에 차가운 냉각수를 갑자기 넣으면 엔진이 손상될 수 있습니다.

⚠경고

엔진이 뜨거울 때 냉각수 탱크 뚜껑을 열면 뜨거운 수증기나 냉각수가 뿜어져 나와 얼굴이나 기타 신체 부위에 화상을 입을 수 있습니다. 냉각수 탱크 캡을 열려면, 엔진이 충분히 식을 때까지 기다린 후 천을 사용하여 먼저 조금만 (1/3~1/2 정도만 돌림) 열어, 압력이 빠진 다음 완전히 여십시오.

- 임시 조치를 취한 다음에는 당사 정비망에서 즉시 차량 점검을 받으십시오.

물이 고인 길을 지날 경우

깊은 물 웅덩이 또는 30cm 이상 깊이로 물이 차 있는 도로에서는 절대 운행하지 마십시오.

운행 시 에어 클리너가 젖어 교환하거나 엔진 내부로 물이 유입되어 엔진 손상이 발생할 수도 있으며 이로 인해 발생하는 차량 고장 등에 대해서는 당사에서는 책임을 지지 않습니다.

화재가 발생할 경우

전기 및 연료 시스템에 승인되지 않은 변경을 하거나 사고가 나면 화재가 발생할 수 있으므로 차량에 소화기를 비치하십시오.

차량 인도 시에 소화기는 제공하지 않습니다. 소화기를 취급하는 근처 상점에서 구입할 수 있습니다.

화재가 발생할 경우에는 놀라지 말고 엔진을 끈 후 소화기를 사용하여 화재를 초기 진압하십시오.

소화기 옆쪽에 부착된 사용법을 읽어보고 소화기의 사용 및 취급 방법을 익혀 두십시오. 소화기가 없으면 물로 화재 진압을 시도하거나 119에 전화하여 소방대를 부르십시오.

⚠경고

차량에는 각종 유류, 천 및 플라스틱 계열제품이 많아 화재 발생 시 순식간에 다른 부위로 번질 수 있으므로 모든 탑승자들은 즉시 내려 안전한 곳으로 이동하시기 바랍니다.

절대로 전기 및 연료장치에 대해 임의로 개조하지 마십시오. 차량의 전기 및 연료장치 개조는 화재발생의 원인이 될 수 있습니다. 만일 개조로 인해 화재가 발생할 경우 당사는 책임이 없음을 알려드립니다.

고속도로에서 사고·고장 시 행동요령

사고 또는 고장으로 정차 시 2차사고 예방을 위해 다음 조치를 취하십시오.

1. 신속히 비상등을 켜고 차량은 갓길로 이동 시킵니다.
2. 차량 후방에 안전삼각대를 설치합니다.
3. 운전자와 탑승자는 가드레일 밖 등 안전지대로 대피합니다.
4. 경찰(112), 소방(119) 또는 한국도로공사(1588-2504)로 연락하여 도움을 요청합니다.

폭설시 행동 요령

- 라디오를 항상 청취하고 고속도로 안내전화 1588-2504를 이용합시다.
- 커브길, 고갯길, 교량 등에는 감속운전을 하십시오.
- 차량방치 및 갓길 주차는 제설작업에 지장을 초래하니 삼가 합시다.
- 부득이 이석시 연락처를 반드시 남겨 두십시오.
- 차간 안전거리를 확보하고 브레이크 사용을 자제하십시오.
- 수시로 차량 주변의 눈을 치워 배기관(머플러)이 막히지 않도록 하십시오.
  - **고속도로 콜센터 전화 및 권역별 라디오 주파수 안내**

    고속도로 안내전화 : **1588-2504** (지역번호 없이)

    교통정보 제보 접수 : **080-701-0404**
- 재난시 라디오 주파수

구분		서울	대전	대구	부산	광주	군산	원주	강릉
KBS	표준	97.3	94.7	101.3	103.7	90.5	96.9	97.1	98.9
MBC	FM4U	91.9	97.5	95.3	88.9	91.5	99.1	98.9	94.3
	표준FM	95.9	92.5	96.5	95.9	93.9	94.3	92.7	96.3
SBS(TBC)		107.7	95.7	99.3	99.9	101.1	90.1	105.1	106.1
TBS(TBN)		95.1	102.9	103.9	94.9	97.3	102.5	105.9	105.5

[NSC(국가안전보장회의) 권장 대국민 행동요령]

시동 및 작동

신차 길들이기

차량 출력 및 경제성을 개선하고 수명을 더하기 위해 처음 몇 백 킬로미터를 운행하는 동안은 다음과 같은 조치를 따르십시오.

- 출발 시 가속 페달은 너무 세게 밟지 마십시오.
- 엔진을 급가속하지 마십시오.
- 긴급한 상황을 제외하고는 급제동을 피하십시오.
- 엔진 손상을 피하고 연료소비를 줄이기 위해 급출발, 급가속 및 장시간 고속 주행을 피하십시오.
- 낮은 기어에서 급가속을 피하십시오.
- 다른 차량을 견인하지 마십시오.

점화스위치 위치

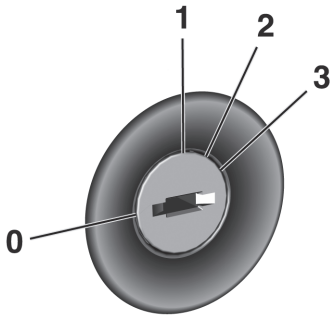

0(LOCK) : 점화장치 꺼짐

1(ACC) : 점화장치 꺼짐, 액세서리 켜짐

2(ON) : 점화장치 켜짐, 예열(디젤 엔진)

3(START) : 시동

주의
엔진이 가동되고 있지 않을 때에는 키를 오랜 시간 동안 1 또는 2 위치에 두지 마십시오. 배터리가 방전됩니다.

⚠위험
주행 중에는 키를 0 또는 1 위치로 돌리지 마십시오. 운전자가 차량 제어를 못하고 제동력 보조 기능이 작동하지 않아 차량 손상, 탑승자 부상 또는 사망을 초래할 수 있습니다.

⚠경고

스티어링 휠 가운데 공간을 통하여 팔을 집어넣은 상태로 키를 조작하지 마십시오. 외적인 요인 등에 의해 핸들이 갑자기 돌아가게 되면 손가락, 손 그리고 팔 등이 부상당할 수 있습니다.

시동 버튼

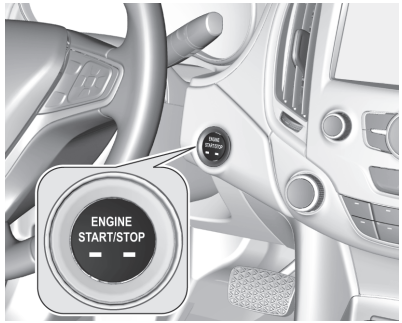

시동 버튼 작동을 위해서는 스마트 키가 반드시 차량 실내에 있어야 합니다.

ACC(황색 LED) : 브레이크 페달을 밟지 말고 시동 버튼을 한번 누릅니다. 스티어링 휠 잠금이 해제되고 일부 전기 장치가 작동 가능합니다.

ON(녹색 LED) : 브레이크 페달을 밟지 말고 약 6초간 길게 누릅니다. 계기판의 지시등이 점등되며 대부분의 전자 장치가 작동 가능합니다.

시동 : 브레이크 페달을 밟고 시동 버튼을 한번 누릅니다. 시동이 걸리면 버튼에서 손을 떼십시오. 시동 시 변속레버를 **P**에 두십시오.

OFF(LED 꺼짐) : ACC 및 ON 모드에서 시동 버튼을 한번 누릅니다. 시동이 걸린 상태일 경우 누르면 시동이 꺼집니다. OFF 모드에서는 운전석 도어가 열리기 전까지 유보 액세서리 전원(RAP)이 작동하여 일부 전기 장치가 작동 가능합니다.

주의

시동을 걸지 않은 상태로 ON 모드를 장시간 유지하게 되면, 배터리가 방전되어 시동을 걸지 못할 수도 있습니다.

⚠위험

주행 중에는 절대 시동 버튼을 누르지 마십시오. 운전자가 차량 제어를 못하고 제동력 보조 기능 등이 작동하지 않아 차량 손상, 탑승자 부상 또는 사망을 초래할 수 있습니다.

시동 버튼 미작동 시 조치

스마트 키 배터리가 약하거나 신호 간섭이 있을 경우 시동 버튼 조작 시, 주행 정보 표시창(DIC)에 “리모트 키 감지 안됨” 또는 “리모트 키를 지정된 위치에 두고 시동 필요” 메시지가 표시되며 시동 버튼이 작동되지 않을 수 있습니다. 스마트 키가 인식되지 않으면 시동 버튼이 작동되지 않으며 스마트 키를 컵홀더에 버튼이 위로 향하게 똑바로 놓고 시동을 거십시오.

엔진 시동

점화스위치를 이용한 엔진 시동

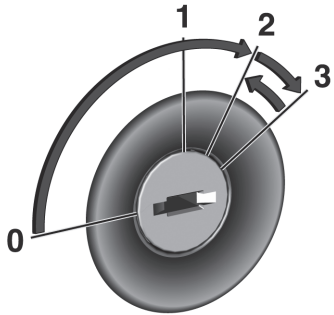

- 위치 1로 키를 돌리십시오. 스티어링 휠 잠금을 해제하기 위해서 스티어링 휠을 살짝 움직이십시오.
- 변속 레버를 P 위치로 옮기십시오.
- 가속 페달을 밟지 마십시오.
- 디젤 차량의 경우 키를 2 위치로 돌려 ➿이 꺼질때 까지 예열시키십시오.

- 브레이크 페달을 밟은 상태에서 키를 3 위치로 돌린 후 엔진 시동이 걸리면 놓으십시오.

재시동 또는 엔진을 끄기 위해서는 키를 0으로 다시 돌리십시오.

주의

차량 시동키 고리에 무게가 나가는 물체 또는 지갑형 키 고리 등을 부착하지 마십시오. 시동키 고리에 무거운 물체를 부착하고 운행시에는 물체의 중량에 의해 운행 중 시동키가 OFF로 돌아가서 차량의 시동이 꺼지는 등의 예상치 못한 현상이 발생할 위험이 있습니다.

주의

시동모터의 손상 방지를 위해 1회에 10초 이상 시동모터를 작동시키지 마십시오. 시동이 걸리지 않으면 키를 0 위치 또는 1 위치로 돌렸다가 약 10초 후 재시동 하십시오.

시동 버튼을 이용한 엔진 시동

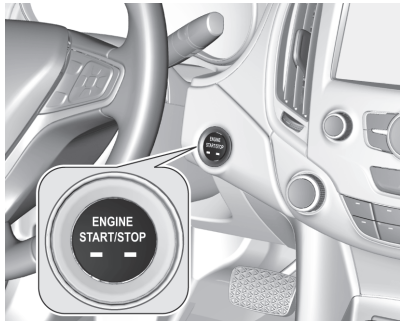

- 스마트 키는 차량 내부에 두거나 운전자가 직접 가지고 있어야 합니다.
- 브레이크를 밟고 변속레버가 P 위치에 있는지 확인하십시오.
- 시동 버튼을 누르십시오. 엔진 시동이 걸리면 녹색 LED가 표시됩니다.
- 가속하지 마십시오.

엔진을 정지하려면 브레이크 페달을 밟은 후 변속레버를 P 위치로 놓고 버튼을 누르십시오.

주의

엔진 노킹은 언덕길 주행 및 가속 시에 엔진 연소실 안에서 연료와 공기의 연소 과정 중에 엔진에 가해지는 압력 부하에 따라 엔진의 성능 및 연비를 좋게 하는 과정에서 간헐적으로 발생할 수 있으나, 기능 및 안전에는 전혀 문제가 없습니다.

비상 시 시동 끄기

주행 중 시동을 꺼야 하는 비상 상황 발생 시 시동 버튼을 약 2초 이상 길게 누르거나 5초 이내에 짧게 두 번 눌러 시동을 끌 수 있습니다.

⚠위험

주행 중에는 절대 시동 버튼을 누르지 마십시오. 주행 중 차량 시동을 끄면 브레이크 및 스티어링 보조력이 상실되어 차량 제어가 힘들고 에어백이 작동 중지될 수 있습니다.

주행 중에는 비상 시에만 차량 시동을 끄십시오.

스탑&스타트 시스템

차량에는 신호 대기와 같이 정차 중일 때 엔진을 일시적으로 정지하여 연료를 절약하고, 배출가스 발생을 줄이는 스탑&스타트 시스템이 있습니다.

작동

스탑&스타트 시스템은 시동을 걸면 활성화 되며 조건을 만족할 경우 자동으로 작동됩니다.

엔진 자동 정지(AUTO STOP)

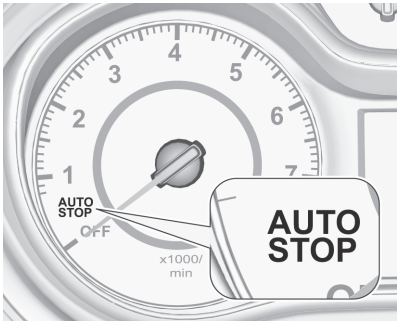

브레이크를 밟아 차량을 정차 시키면 점화스위치는 켜져 있고 엔진만 자동 정지(AUTO STOP)됩니다.

엔진 자동 정지는 회전 속도계의 지침이 AUTO STOP 위치에 있음으로 알 수 있습니다.

엔진이 재시동(AUTO START) 회전 속도계의 지침은 엔진 회전 속도를 나타냅니다.

엔진 자동 정지 중에는 난방 및 제동 성능이 유지됩니다.

엔진 자동 정지 작동 조건

엔진 자동 정지는 다음의 조건을 모두 만족할 경우에만 작동됩니다.

- 엔진 후드가 닫힌 경우
- 운전석 도어가 닫히거나 운전석 안전벨트가 착용된 경우
- 배터리 충전 상태가 양호하고 최근에 배터리가 분리된 적이 없는 경우
- 외기온도 조건에 따라 엔진 및 변속기 온도가 적정한 온도 범위에 있는 경우
- 외부 온도가 너무 낮거나 너무 높지 않은 경우
- 온도 조절 시스템이 엔진 자동 정지를 허용할 경우
- 브레이크 부스터 진공 압력이 충분한 경우
- 차량이 일정 속도에 도달 한 후 정지한 경우

엔진 자동 정지 중 일부 전기 장치 및 기능(예:보조 히터, 뒷유리 열선 등)이 작동되지 않거나, 팬 속도나 온도 조절 시스템의 성능이 감소될 수 있으며, 스티어링 휠 조작감이 다소 무거워집니다.

엔진 재시동(AUTO START)

엔진 자동 정지(AUTO STOP) 상태에서 브레이크 페달에서 발을 떼거나 변속레버를 D에서 다른 기어로 변속할 경우 엔진이 재시동 됩니다.

또한, 다음의 엔진 재시동 조건 중 하나를 만족 할 경우 별도의 운전자 조작 없이 엔진 재시동됩니다.

- 엔진 후드가 열릴 경우
- 운전석 안전 벨트가 제거되고 운전석 도어가 열린 경우
- 외기온도 조건에 따라 엔진 및 변속기 온도가 적정한 온도 범위를 넘어설 경우
- 배터리 충전 상태가 충분치 않을 경우
- 브레이크 부스터 진공 압력이 충분하지 않을 경우
- 차량이 움직여 일정 속도를 넘어설 경우
- 온도 조절 시스템이 엔진 재시동을 요청할 경우
- 에어컨 시스템을 켤 경우

주의
배터리가 내장되지 않은 외장형 기기를 전원 소켓에 연결하여 사용할 경우 엔진 재시동 시 초기화 현상이 발생할 수 있습니다.

유보 액세서리 전원(RAP)

유보 액세서리 전원(Retained Accessory Power, RAP)은 차량 시동을 끈 후 운전석 도어를 열기 전까지 최대 10분간 아래의 기능을 사용할 수 있도록 합니다.

- 오디오 시스템
- 전동식 유리창
- 선루프
- 전원 소켓

주차

주차 시 다음 사항을 준수하십시오.

- 쉽게 불이 붙을 수 있는 장소에 차량을 주차하지 마십시오. 배기 장치의 고온으로 인해서 불이 붙을 수 있습니다.
- 주차 브레이크는 항상 릴리스 버튼을 누르지 않은 상태에서 체결하십시오. 내리막이나 오르막길에서는 가능한 단단하게 체결하십시오.
- 엔진 및 점화스위치를 끄십시오.
- 디젤 엔진의 경우 높은 엔진 속도 또는 높은 엔진 부하로 작동한 후에는 터보차저를 보호하기 위해서 시동을 끄기 전에 1~2분간 공회전 하시기 바랍니다.
- 변속레버를 P 위치에 놓고 가능한 주차 브레이크를 단단히 체결하고 차량의 정차를 확인하십시오.
- 오르막길 주차 시에는 앞바퀴를 연석에서 나가는 방향으로, 내리막길 주차 시에는 앞바퀴를 연석방향으로 돌려놓으십시오.
- 유리창을 닫으십시오.
- 차량을 잠그고 도난방지 경고 시스템을 작동하십시오.

⚠경고

주차에 대한 책임은 전적으로 운전자에게 있습니다.

차량 주차를 완료한 후에는 반드시 변속 레버를 P(주차) 위치에 놓으십시오.

변속 레버가 N 위치에 있는 중립 주차를 할 경우에는 차량의 휠이 잠기지 않아 지면의 기울기 정도, 바람, 빗물 등과 같은 환경적인 요인 또는 사람, 기타 물체 등으로부터 차량에 가해지는 힘에 의해 차량이 움직여서 인명 및 물리적인 피해등의 피해를 유발 할 수 있습니다. 이로 인한 사고는 당사의 보증에 포함되지 않습니다.

엔진 배기

엔진 배기

⚠위험

엔진 배기가스에는 독성이 있는 일산화탄소가 포함되어 있습니다. 일산화탄소는 무색무취이며 흡입하였을 경우 의식불명 또는 사망을 초래할 수 있습니다.

트렁크를 연 채로 주행하거나, 환기가 잘 되지 않는 폐쇄된 구역에서 차량을 공회전 시키지 마십시오. 엔진 배기 가스가 차량 안으로 유입될 수 있습니다.

엔진작동 중에는 배기구 주변이 매우 뜨겁습니다. 만지지 마십시오.

DPF (Diesel Particulate Filter)

DPF(Diesel Particulate Filter) 시스템은 배기가스에서 유해한 그을음 분진을 걸러내는 시스템으로, 주행중 자동적으로 작동하는 자체정화 기능을 포함하고 있습니다.

그을음 분진을 고온에서 연소시킴으로써 필터가 정화됩니다. 이 과정은 설정된 운행 조건에서 자동적으로 발생하며, 15분 이상 소요될 수 있습니다. 이때 냄새와 연기의 배출은 정상입니다.

주의

단거리 운행 등과 같은 특정 운행조건에서는 시스템이 자동으로 자체정화를 완료 할 수 없습니다.

DPF의 정화가 필요하거나 이전의 운전조건에서 자동 정화가 불가능하였을 경우에는 주행 정보 표시창(DIC)에 매연 여과 장치에 대한 주행 메시지가 표시됩니다.

이 메시지는 운전자에게 계속적인 혹은 필수적인 주행을 요청하는 알림이며, 차량에 문제가있어서 점검을 요청하는 경고등이 아닙니다.

매연 여과 장치(DPF) 메시지가 표시될 때 시동을 끄면, 자체정화를 완료할 수 없습니다. 주행 정보 표시창(DIC)에 매연 여과 장치에 대한 주행 메시지가 표시될 경우 정화과정이 필요하므로 메시지가 없어질 때까지 주행 상태를 유지하시기 바랍니다. 이 경우 정속 주행이 자체정화에 유리합니다.

일부 사양 및 조건에 따라 메시지와 함께 지시등이 DIC에 함께 표시될 수 있습니다 .

참고

배기가스 규제를 만족하기 위해 여름철에는 EGR 작동 횟수가 많아지므로 DPF에 매연이 빨리 쌓일 수 있습니다.

촉매 변환 장치

촉매 변환 장치는 배기가스에 포함되어 있는 유해 물질의 양을 감소시킵니다.

주의
부적절한 유형의 연료를 사용할 경우 촉매 변환 장치가 손상될 수 있습니다. 또한, 연소되지 않은 휘발유는 촉매 변환 장치를 과열 및 손상시킵니다. 반복하여 엔진시동을 걸거나 탱크내 연료가 거의 없을 때까지 운행하거나 밀거나 견인하여 시동을 걸지 말아야 합니다.

실화, 엔진 부조, 엔진 성능의 뚜렷한 감소 또는 다른 비정상적인 문제가 발생할 경우 가능한 빨리 당사 서비스망에서 고장의 원인을 바로 잡으십시오. 비상시에는 차량 속도 및 엔진 회전 속도를 낮게 유지하면서 짧은 거리를 운전할 수 있습니다.

자동 변속기

자동 변속기

자동 변속기는 자동 변속(자동 모드) 및 수동 변속(수동 모드)을 지원합니다.

수동 모드에서는 변속레버를 밀거나 당겨 수동 변속이 가능합니다.

자동 변속기 학습기능

운전자가 정속 주행 혹은 변속 시 자동 변속기는 스스로 학습합니다. 이는 자동변속기의 내구성을 높이고, 최상의 변속감을 유지하고자 하는 목적을 갖고 있습니다.

초기 주행 시, 다소 부드럽지 못한 변속감을 느낄 수 있으나 이는 정상이며, 각 단수에서 정속 주행하고, 변속이 반복해서 일어남에 따라 변속품질이 점차적으로 나아질 수 있습니다.

변속기 디스플레이

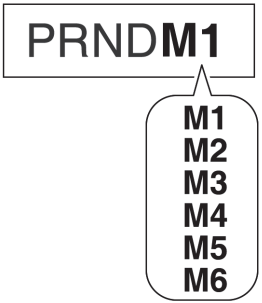

자동 모드에서 현재 변속 위치나 수동 모드에서 현재 기어 단수를 주행 정보 표시창(DIC)에 표시해줍니다.

변속 레버

P(주차) : 주차 위치로 휠이 잠깁니다. 차량 정지 상태에서만 조작하십시오.

R(후진) : 후진 위치로 차량 정지 상태에서만 조작하십시오.

N(중립) : 중립 위치

D(주행) : 주행 위치

+(고단변속) : 변속레버를 **D** 위치에서 왼쪽으로 민 후 앞쪽으로 한번 밀었다 놓으면 현재 기어 보다 1단 높아집니다.

-(저단변속) : 변속레버를 **D** 위치에서 왼쪽으로 민 후 뒤쪽으로 한번 당겼다 놓으면 현재 기어 보다 1단 낮아집니다.

변속레버는 **P** 에서 잠깁니다. **P** 위치에서 변속하려면 점화스위치를 켜고 브레이크 페달을 밟고 변속기의 릴리스 버튼을 누르십시오.

P 또는 **R** 위치로 변속하려면 릴리스 버튼을 누르십시오. 엔진은 P 또는 N 위치에서만 시동됩니다. N 단의 경우 시동 전에 브레이크 페달을 밟거나 주차 브레이크를 체결하십시오.

기어를 변속하는 동안에는 가속하지 마십시오.

절대로 가속 페달과 브레이크 페달을 동시에 밟지 마십시오.

차량이 평지에 있고 변속레버를 D 또는 R 위치일 때 브레이크 페달에서 발을 떼면 차량이 천천히 움직이기 시작합니다.

엔진 브레이크

엔진 브레이크 효과를 활용하려면, 내리막 길 주행 시 수동 모드에서 저단으로 변속하십시오.

자동차 탄력 이용

자동차 탄력 이용은 차량이 모래, 진흙, 눈 또는 구덩이에 빠졌을 경우에만 사용합니다. 트랙션 컨트롤 시스템을 끄십시오.

변속 레버를 D 와 R사이에서 반복적인 패턴으로 움직이십시오. 엔진을 고속으로 작동하지 말고 갑작스런 가속을 하지 마십시오.

주차

브레이크 페달을 밟아 차량을 완전히 정차시킨 다음 변속레버를 P 위치로 하고 주차 브레이크를 당긴 후 키를 제거하십시오.

스마트 키 차량의 경우, 브레이크 페달을 밟고 변속레버를 P 위치로 움직인 다음 주차 브레이크를 체결하고 시동 버튼을 눌러 시동을 끄십시오.

수동 모드

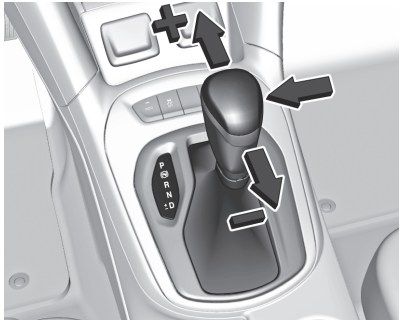

변속 레버를 D 위치로부터 좌측으로 움직인 다음 앞쪽이나 뒤쪽으로 움직이십시오.

+ : 기어가 1단씩 높아집니다.

- : 기어가 1단씩 낮아집니다.

차량 속도가 너무 낮을 때 고단 기어를 선택하거나, 차량 속도가 너무 높을 때 저단 기어를 선택하면 기어변속이 되지 않으며, 주행 정보 표시창(DIC)에 관련 메시지가 표시될 수 있습니다.

엔진 속도가 너무 낮으면 변속기는 특정 차량 속도 이상에서 자동으로 저단 기어로 변속합니다.

수동 모드에서는 엔진 자동 정지(AUTO STOP)이 작동되지 않습니다.

킥다운

자동 모드에서 가속 페달을 완전히 밟을 경우 엔진 속도에 따라 변속기는 저단으로 변속합니다.

과열 방지

높은 외부 온도 또는 과격한 주행 등으로 인한 변속기 과열 시에는 엔진 토크와 최고 회전 속도가 일시적으로 감소될 수 있습니다. 이때 관련 메시지가 주행 정보 표시창(DIC)에 표시됩니다.

고장

고장인 경우 엔진 정비 경고등이 점등됩니다.

변속기가 특정 기어 단수로 고정되며 자동 및 수동 기어 변속이 불가합니다.

당사 정비망에서 고장 원인에 대한 조치를 취하십시오.

전원 공급 제한

전원 공급 제한이 발생하면 변속 레버를 **P** 위치에서 움직일 수 없으며, 점화 스위치에서 키를 이동할 수 없습니다.

배터리가 방전되었을 경우 점퍼 케이블을 이용해서 차량의 시동을 거십시오.

변속 레버 잠금 해제

전기 장치에 이상이 있어 변속레버가 움직이지 않을 경우 다음과 같이 조치하십시오.

1. 주차 브레이크를 체결합니다.

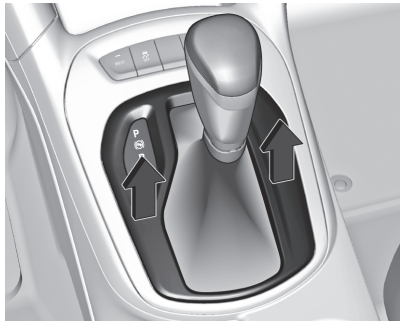

2. 변속 레버 트림을 뒤쪽부터 뜯어 위로 올립니다.

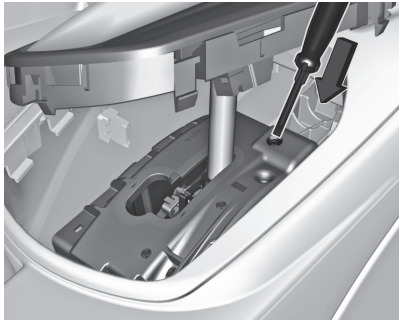

3. 드라이버를 홈에 넣고 최대한 누른 상태로 변속 레버를 **P** 에서 움직이십시오.
4. 변속 레버 트림을 장착합니다.
5. 필요 시 당사 정비망에서 점검을 받으십시오.

브레이크

브레이크

브레이크 시스템은 두 개의 독립적인 브레이크 회로로 구성되어 있습니다.

하나의 브레이크 회로가 고장 나더라도 다른 브레이크 회로를 사용하여 차량을 제동할 수 있습니다. 그러나, 브레이크 페달을 끝까지 밟아야만 제동 효과를 얻을 수 있습니다. 이때에는 훨씬 더 많은 힘이 요구되며, 제동 거리가 증가하게 됩니다. 운행을 계속하기 전에 당사 정비망의 도움을 받으십시오.

엔진이 가동되지 않을 때 브레이크 페달을 한 두 번 밟으면 브레이크 시스템의 유압효과가 사라져, 동일 제동효과를 위해서는 제동 시 훨씬 더 큰 힘이 필요합니다. 견인 시 특히 이를 주의하십시오.

⚠경고

평소보다 브레이크 페달이 깊게 밟히거나 브레이크 페달이 무겁게 느껴지면 신속히 당사 정비망에서 점검을 받으십시오. 그 상태로 계속 운행하면 불의의 사고를 당할 수 있습니다.

⚠경고

긴 내리막길을 내려갈 때는 가능한 엔진 브레이크를 사용하시기 바랍니다. 계속해서 브레이크를 사용하게되면 디스크나 드럼의 과열로 인해 브레이크 성능이 저하되어 불의의 사고를 당할 수 있습니다.

주의

브레이크 마찰재(패드, 라이닝)를 교환했을 경우, 제동 성능이 충분히 발휘되지 않을 수 있으므로 처음 100 km 이내의 주행거리는 가능한 급브레이크를 삼가시고 운행에 주의하십시오.

주의

브레이크 페달을 밟은 채 주행을 하게 되면 브레이크 및 ABS가 정상적으로 작동하지 않을 수 있을 뿐만 아니라 브레이크 부품들을 빨리 마모시키고 계속 제동등이 점등되어 있어 후방 차량 주행에 방해가 됩니다.

젖은 길 주행이나 세차 후에는 브레이크가 물에 젖어 제동력이 저하될 수 있습니다. 저속으로 주행하면서 브레이크 페달을 가볍게 여러 번 밟아 브레이크 성능을 점검한 후 운행하십시오.

장마철 및 겨울철 또는 장기 주차 후 제동 시 상대습도 증가에 의해 소음이 발생될 수도 있으며, 이 소음은 수차례 제동 시 소멸됩니다.

주의

브레이크 패드가 마모 한계에 도달하면 주행 중 또는 제동 시 브레이크 쪽에서 이음이 발생할 수 있습니다. 이음이 발생하면 즉시 당사 정비망에서 점검을 받고 필요 시 패드를 교환하십시오.

ABS(안티록 브레이크 시스템)

ABS(Anti-Lock Brake System)는 휠이 잠기는 것을 방지합니다. 휠이 잠기려고 하면 ABS가 브레이크 압력을 조절하기 시작하며, 급제동 중에도 차량은 제어가능 상태를 유지합니다.

ABS 제어는 브레이크 페달의 진동 및 조절 과정의 소음을 통해서 알 수 있습니다.

최적의 제동을 위해서는 페달이 진동하더라도 브레이크 페달을 밟는 압력을 줄이지 말고 완전히 밟은 상태를 유지하십시오.

시동 후 ABS 시스템은 작동 준비를 수행하며, 이 때 기계적인 소리가 들릴 수도 있으나 이는 정상적인 현상입니다.

주행 중 급제동을 하여 ABS가 작동하면 제동등이 빠르게 점멸하여 후방차량에게 급제동을 경고합니다.

주의

ABS 장착 차량이라도 일반 브레이크 장착 차량과 비슷한 제동거리가 필요하므로 앞차와의 안전거리를 충분히 유지하십시오. 타이어 주위의 세차나 청소 시에는 ABS 관련장치 및 배선이 손상되지 않도록 주의하십시오.

고장

⚠경고

ABS 에 고장이 있으면 정상보다 무거운 제동으로 인하여 휠이 잠기기 쉽습니다. 이럴 경우 ABS 의 이점이 더 이상 없으며, 급제동 시 더 이상 차량이 제어되지 않고 옆으로 미끄러질 수 있습니다.

ABS 경고등이 점등되면 매우 위험하므로 급제동을 삼가고 차량을 서행 운행하여 신속히 당사 정비망에서 점검을 받으시기 바랍니다.

주차 브레이크

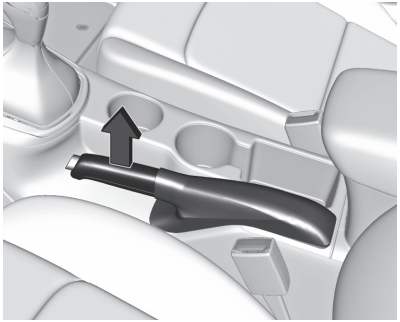

주차 브레이크는 항상 릴리스 버튼을 누르지 않은 상태에서 단단히 채우십시오. 내리막길이나 오르막길에서는 가능한 한 단단히 채워야 합니다.

주차 브레이크를 해제하려면 레버를 살짝 위로 당기면서 릴리스 버튼을 누르고 나서 레버를 완전히 아래로 내리십시오.

주차 브레이크 작동 시 사용하는 힘을 줄이려면 동시에 브레이크 페달을 밟으십시오.

⚠경고

주차브레이크를 확실하게 작동시키지 않으면 경사진 곳에서 차량이 스스로 움직여 불의의 사고를 일으킬 수 있습니다. 경사진 곳에는 주차 브레이크를 당긴 후 바퀴를 고임목 등으로 받쳐 불의의 사고를 예방하십시오.

주의

엔진 시동 후 출발하기 전에 반드시 주차 브레이크 레버를 풀어주십시오.

주차 브레이크 레버가 당겨진 상태로 운행하면 뒷바퀴 브레이크 라이닝이 소착되거나 파열될 수 있습니다.

젖은 길 주행 또는 세차 후 뒷바퀴가 젖은 상태에서 주차할 경우 주차 브레이크가 고착될 수 있으므로 충분히 건조시킨 후 주차하십시오.

브레이크 보조장치

브레이크 페달을 강한 힘으로 빨리 밟았을 때 최대 제동력이 자동으로 적용됩니다.

브레이크 보조장치의 작동은 브레이크 페달을 밟았을 때 페달에서 느껴지는 진동으로 알 수 있습니다.

급제동이 필요한 시간만큼 브레이크 페달에 일정한 압력을 유지하십시오. 브레이크 페달에서 발을 떼었을 때 최대 제동력은 자동적으로 감소됩니다.

경사로 밀림방지(HSA)

경사로 밀림 방지 (Hill Start Assist, HSA) 기능은 차량이 출발할 때 경사로에서 차량이 밀리는 현상을 방지합니다. 차량을 완전히 멈춘 후 브레이크 페달에서 발을 떼고 출발을 위해 가속 페달을 밟는 동안 HSA가 자동으로 브레이크를 작동시켜 차량이 밀리지 않게 해줍니다. HSA는 약 2초간 작동되나 가속페달을 밟으면 자동으로 해제됩니다.

오르막에서 변속 레버가 **D** 위치에 있거나 내리막에서 변속 레버가 **R** 위치에 있을 경우에만 작동합니다.

참고

경사로 밀림방지(HSA)는 브레이크 페달을 충분히 밟아 차량이 완전히 정차된 상태에서 작동합니다.

변속 레버가 **P** 또는 **N** 위치에 있을 때는 HSA가 작동하지 않습니다.

⚠경고

경사로에서는 HSA 기능에 의존하지 말고 항상 브레이크 페달을 밟아 차량이 밀리는 것에 대비하여 주십시오. 그렇지 않을 경우 심각한 사고 등이 발생할 수 있습니다.

라이드 컨트롤 시스템

트랙션 컨트롤 시스템(TCS)

트랙션 컨트롤 시스템(Traction Control System, TCS)은 차량자세 제어 시스템(ESC)의 일부로 도로 표면 또는 타이어 그립의 형태와 상관없이 필요 시 구동 휠이 헛도는 것을 방지하여 주행 안정성을 향상 시킵니다.

구동 휠이 헛돌기 시작하면 엔진 출력이 줄어들고 가장 많이 헛도는 휠이 개별적으로 제동됩니다. 이는 미끄러운 노면에서 차량의 주행 안정성을 현저하게 향상시켜 줍니다.

TCS가 작동하면 계기판의 가 점멸합니다.

⚠경고

TCS를 과신하여 위험한 주행을 하지 않도록 하십시오.

주행속도를 제한속도에 이하로 유지하십시오.

시스템 끄기

차량이 모래, 진흙 또는 눈에 빠져 움직이지 못해 자동차의 탄력을 이용해야 할 경우에는 TCS를 끌 수 있습니다.

변속 레버 앞쪽의 를 누르십시오.

TCS가 비활성화 되면 계기판에 지시등이 점등됩니다. TCS를 비활성화 하여도 ESC는 작동 가능합니다.

TCS를 다시 켜려면 를 누르십시오.

TCS는 또한 다음 점화 사이클에서 다시 활성화됩니다.

차량자세 제어 시스템(ESC)

차량자세 제어 시스템(Electronic Stability Control, ESC)은 도로 표면 또는 타이어 그립의 유형에 상관없이 필요 시 주행 안정성을 향상시킵니다.

ESC는 또한 구동휠이 헛도는 것을 방지하며, TCS와 함께 작동합니다.

차량이 옆으로 미끄러지기(언더스티어 또는 오버스티어) 시작하면, 엔진 출력이 감소하고 휠이 개별적으로 제동됩니다. 이는 미끄러운 노면에서 차량의 주행 안정성을 현저하게 향상시켜줍니다.

ESC가 작동하면 계기판의 가 점멸합니다.

⚠경고

ESC를 과신하여 위험한 주행을 하지 않도록 하십시오.

주행속도를 제한속도에 이하로 유지하십시오.

시스템 끄기

차량 검사 시 또는 높은 출력의 주행을 위해 ESC를 끌 수 있습니다.

변속 레버 앞쪽의 를 약 5초 이상 길게 누르십시오.

ESC가 비활성화 되면 계기판에 지시등 와 가 함께 점등됩니다. ESC 비활성화 시 TCS도 함께 비활성화 됩니다.

TCS와 ESC를 다시 켜려면 를 누르십시오.

TCS와 ESC는 또한 다음 점화 사이클에서 다시 활성화됩니다.

⚠경고

차량자세 제어를 위해 ESC 시스템이 작동될 때에는 속도를 줄이고 도로에 보다 주의를 기울이십시오.

ESC 기능을 비활성화하면 갑작스런 차량의 미끄러짐으로 인하여 위험한 상황이 발생할 수 있고, 경사로 등판 및 선회주행이 어려울 수 있습니다.

ESC 시스템은 차량을 위한 보조 장치일 뿐입니다. 차량이 물리적 한계를 넘어서면 제어할 수 없습니다.

이 시스템에 너무 의존하지 말고, 주행은 항상 안전하게 하십시오.

크루즈 컨트롤

크루즈 컨트롤

크루즈 컨트롤은 가속페달을 밟지 않아도 차량의 속도를 일정하게 유지시켜 주는 기능으로 장거리 운행 시 운전자에게 도움을 주는 편의 장치입니다.

안전을 위해 반드시 취급설명서에 기재된 내용을 숙지한 후 본 기능을 사용하시기 바랍니다.

크루즈 컨트롤은 약 30 km/h 이상의 속도에서 작동됩니다.

크루즈 컨트롤 작동 중 TCS 또는 ESC가 작동되면 크루즈 컨트롤의 작동이 자동으로 해제됩니다. 또한 정면 충돌 경고(FCA) 시스템이 작동하거나 브레이크를 밟는 경우에도 크루즈 컨트롤 작동은 해제 됩니다.

참고

급격한 오르막 또는 내리막에서는 크루즈 컨트롤 작동 중이라도 속도가 감소 또는 증가할 수 있습니다.

⚠경고

크루즈 컨트롤은 운전자를 위한 편의 장치입니다. 차량의 통제에 대해서는 운전자 스스로의 판단에 의해 이루어져야 하며, 크루즈 컨트롤에만 의존할 경우 사고 발생의 위험성이 있습니다.

크루즈 컨트롤 사용 시 항상 도로 및 주행 상태에 대해 세심하고 지속적인 주의를 기울이십시오.

크루즈 컨트롤 버튼은 스티어링 휠 왼쪽에 있습니다.

(켜기/끄기) : 이 버튼을 누르면 크루즈 컨트롤이 켜지거나 꺼집니다. 크루즈 컨트롤 기능이 켜지면 계기판에 흰색 지시등이 켜집니다.

(작동 해제) : 메모리에서 설정 속도를 지우지 않고 크루즈 컨트롤 작동을 일시적으로 해제할 때 누릅니다.

+RES (복귀/가속) : 설정 속도가 메모리에 저장된 경우 설정 속도로 복귀하려면 이 버튼을 한 번 누르고, 가속하려면 길게 누르십시오.

크루즈 컨트롤이 이미 작동되고 있으면 주행 속도를 높이는데 사용합니다.

–SET (설정/감속) : 속도를 설정하거나 크루즈 컨트롤을 작동하려면 이 버튼을 한번 누르십시오. 크루즈 컨트롤이 이미 작동되고 있으면, 주행 속도를 낮추는데 사용합니다.

주행 속도 설정

주행 속도를 설정 시 다음의 절차를 따르십시오.

1. ⏲를 눌러 크루즈 컨트롤 기능을 켜십시오. 계기판에 흰색 크루즈 컨트롤 지시등이 점등됩니다.
2. 원하는 속도까지 주행합니다.
3. –SET를 눌러 속도를 설정합니다.
4. 가속 페달에서 발을 뗍니다.

크루즈 컨트롤의 속도가 설정되면 계기판의 크루즈 컨트롤 지시등이 녹색으로 바뀝니다.

설정 속도 변경

- 속도 증가 : **+RES** 버튼을 짧게 눌러 속도를 2 km/h 씩 증가시키거나, **+RES** 버튼을 길게 눌러 원하는 속도에 도달할 때까지 버튼을 누르고 있다 떼십시오.
  가속 페달을 밟아 속도를 높인 후 **–SET** 버튼을 눌러 속도를 높게 변경할 수도 있습니다.
- 속도 감소 : **–SET** 버튼을 짧게 눌러 속도를 2 km/h씩 감소시키거나, **–SET** 버튼을 길게 눌러 원하는 속도에 도달할 때까지 버튼을 누르고 있다 떼십시오.
  브레이크 페달을 밟아 속도를 낮춘 후 **–SET** 버튼을 눌러 속도를 낮게 변경할 수도 있습니다.

일시적 속도 증가

크루즈 컨트롤 사용 중 추월 등의 목적으로 일시적으로 속도를 증가하고자 할 경우 가속 페달을 밟아 저장된 설정 속도에 영향을 주지 않고 가속할 수 있습니다.

이후 가속 페달에서 발을 떼면 설정된 속도로 서서히 복귀합니다.

일시적 해제

버튼을 눌러 크루즈 컨트롤 작동을 일시적으로 해제할 수 있습니다. 크루즈 컨트롤이 일시적으로 해제되면 작동 지시등이 흰색으로 바뀝니다.

크루즈 컨트롤이 일시적으로 해제되면 이전에 설정된 속도 정보가 저장되며 나중에 저장된 설정 속도로 복귀할 수 있습니다.

아래의 경우에도 크루즈 컨트롤이 일시적으로 해제됩니다.

- 브레이크 페달을 밟은 경우
- 차속이 약 30 km/h 보다 낮은 경우
- 차속이 약 200 km/h 보다 높은 경우
- 변속 레버가 **N** 위치로 이동된 경우
- 엔진 회전 속도가 매우 낮은 영역에 있는 경우
- TCS 또는 ESC가 작동된 경우

설정 속도 복귀

크루즈 컨트롤 작동이 일시적으로 해제된 경우 **+RES**를 누르면 크루즈 컨트롤이 다시 작동되고 이전의 설정 속도로 복귀합니다.

⚠경고

설정 속도 복귀 시에는 차속이 이전의 설정 속도로 빠르게 증가하거나 감소할 수 있으므로 이전의 설정 속도를 알고 주변의 교통상황이 허용하는 경우에만 설정 속도 복귀 기능을 사용하십시오.

시스템 끄기

를 누르면 크루즈 컨트롤 시스템이 꺼집니다. 시스템이 꺼지면 계기판의 지시등이 꺼지고 설정 속도 또한 지워집니다.

점화스위치를 꺼도 크루즈 컨트롤 시스템은 꺼지게 됩니다.

⚠경고

의도치 않게 주행속도가 설정되는 것을 방지하기 위하여 크루즈 컨트롤을 사용하지 않을 때는 반드시 기능을 꺼 계기판의 크루즈 컨트롤 지시등이 꺼진 것을 확인하십시오.

속도를 설정할 때는 반드시 도로의 제한속도 이내로 설정하십시오.

⚠경고

크루즈 컨트롤은 정속 주행이 원활한 도로에서만 사용하고, 기상의 영향으로 시야가 좋지 않거나 노면 상태가 주행에 좋지 않은 경우에는 사고의 위험이 있으므로 크루즈 컨트롤을 끄십시오.

운전자 보조 시스템

주차 보조 시스템

⚠경고

주차에 대한 책임은 전적으로 운전자에게 있습니다.

주차 보조 시스템을 사용하여 주차할 때는 항상 주변을 확인하십시오.

주차 보조 시스템은 차량과 장애물 사이의 거리를 측정하고 실내에 음향 신호를 제공함으로써 주차를 더욱 용이하게 해줍니다.

전후방 주차 보조 시스템 장착 사양의 경우 앞범퍼와 뒤범퍼에 초음파 센서가 각각 4개씩 있으며 전방 및 후방의 장애물을 감지합니다.

후방 주차 보조 시스템 장착 사양의 경우에는 뒤범퍼에 초음파 센서가 4개 있으며, 후방의 장애물을 감지합니다.

시스템 켜기

점화스위치가 켜지면 주차 보조 시스템이 활성화됩니다.

사양에 따라 시스템 작동 준비가 되면 작동 버튼에 LED가 점등됩니다.

알림

장애물은 앞 범퍼로 부터 약 1.2 m, 뒤 범퍼로 부터 약 1.5 m까지 감지되며, 장애물이 감지되면 경고음은 후방 약 1.5 m부터 발생하고 전방은 약 0.7 m부터 발생합니다. 차량이 장애물에 근접할수록 경고음 간격은 짧아지며, 차량과 장애물과의 거리가 약 30 cm 미만인 경우 경고음이 계속 울립니다.

추가로, 장애물까지의 거리를 보여주는 선들이 주행 정보 표시창(DIC)에 표시됩니다.

주행 정보 표시창(DIC)에서의 우선순위가 더 높은 메시지로 인해 거리 표시가 보이지 않을 수도 있으며, 메시지가 사라지면 거리 표시가 다시 보이게 됩니다.

⚠경고

특정 상황에서 물체 또는 옷의 다양한 반사 표면 및 외부적 소음원 등으로 인해서 시스템이 장애물을 감지하지 못할 수도 있습니다. 또한, 센서의 장착 위치보다 낮거나 높은 장애물, 가늘거나 뾰족하게 튀어나온 장애물은 감지하지 못할 수 있습니다.

주자 보조 시스템이 상황에 따라 물체를 감지 하지 못할 수 있다는 점을 유념하고, 필요시 육안으로 직접 물체의 유무를 확인하시기 바랍니다.

시스템 끄기

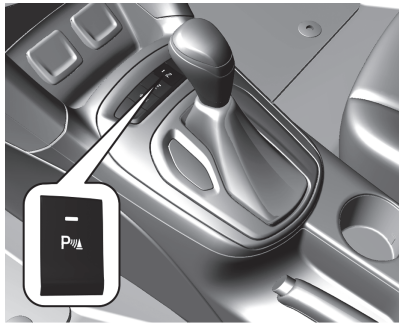

변속 레버 앞쪽의 주차 보조 시스템 작동 버튼 P을 눌러 시스템을 끄십시오. 시스템이 꺼지면 작동 버튼의 LED도 꺼집니다.

버튼이 없는 사양의 경우 인포테인먼트 디스플레이의 설정 메뉴에서 시스템을 켜거나 끌 수 있습니다.

다음과 같은 경우에는 시스템이 자동으로 꺼집니다.

- 차속이 특정 속도 이상인 경우
- 차량이 주차된 경우
- 시스템 결함이 발생한 경우

고장

시스템에 결함이 발생하거나 외부의 방해 요인(예 : 심한 소음 등)의 이유로 일시적으로 시스템이 작동되지 않는 경우 버튼의 LED가 수 초 동안 점멸한 후 꺼집니다. 관련 메시지가 주행 정보 표시창(DIC)에 표시될 수 있습니다.

주의

얼음, 눈, 진흙, 오물, 코팅 또는 페인트 등이 센서 표면에 막을 형성하는 경우 센서의 감도가 저하될 수 있습니다.

주의

시스템은 외부에 소음이 있을 경우 또는 얼음, 눈, 진흙과 같은 장애물이 센서 표면에 묻어있는 경우 오작동을 일으킬 수 있습니다.

또한, 폭염이나 혹한 지역 또는 햇볕이 강한 야외에 장시간 주차할 경우 감지 범위가 좁아질 수 있습니다.

후방 감시 카메라(RVC)

후방 감시 카메라(Rear View Camera, RVC)는 후진 시 차량 후방의 화면을 센터 스택 디스플레이를 통해 보여 주는 주차 보조 장치입니다.

후방 감시 카메라는 번호판 위 트렁크 열림 버튼 근처에 장착되어 있습니다.

⚠경고

후진 및 주차 시 화면에 나타나지 않는 사각지대가 있을 수 있으므로 필요 시 실내외 미러 통해 또는 운전자가 직접 육안으로 후방 상황을 확인하십시오.

후방 감시 카메라 렌즈 표면에 이물질이 묻으면 화면을 통해 후방 상황을 보는데 장애가 되므로 항상 청결을 유지하시기 바랍니다.

주의

후방 감시 카메라에 의해 화면에 보여지는 영역은 제한적이며, 화면상의 보여지는 거리는 실제 거리와 차이가 있으니 후방 감시 카메라 사용 시 주의하시기 바랍니다.

작동

후방 감시 카메라는 변속 레버를 R로 변속할 경우 자동으로 작동됩니다.

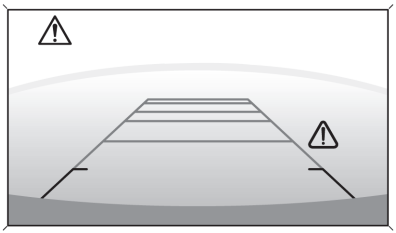

화면에 보여지는 물체와의 거리를 대략적으로 가늠할 수 있게 약 1 m 간격으로 수평 라인이 있습니다.

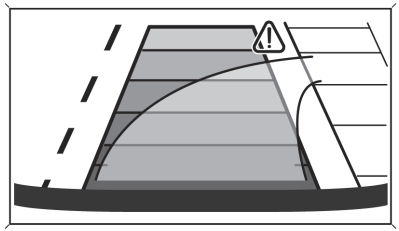

화면에는 조향 각도에 따라 차량의 예상 궤적이 표시됩니다.

또한, 삼각형의 경고 심볼이 표시됨으로 물체의 접근을 확인할 수 있습니다.

가이드 라인과 경고 심볼은 “차량 맞춤 설정”의 “후방 카메라”에서 설정할 수 있습니다.

고장

후방 감시 카메라에 고장이 발생할 경우 화면 상단에 삼각형 경고 심볼과 함께 고장 메시지가 표시되며, 다음과 같은 경우에도 고장 메시지가 표시 될 수 있습니다.

- 주변이 어두운 경우
- 카메라 렌즈에 햇볕이나 다른 불빛이 직접적으로 비친 경우
- 얼음, 눈, 진흙 등의 장애물이 렌즈를 가린 경우
- 차량에 사고가 발생한 경우
- 급격한 온도 변화가 있는 경우

고장이 아닌 경우 외부 방해 요인이 제거되면 시스템은 정상적으로 작동됩니다.

자동 주차 보조 시스템(APA)

⚠경고

주차에 대한 책임은 전적으로 운전자에게 있습니다.

자동 주차 보조 시스템을 사용하여 주차할 때는 항상 주변을 확인하십시오.

자동 주차 보조 시스템(Automatic Parking Assist, APA)은 평행 주차 및 직각 주차 위치를 감지하며, 주차 시 차량 궤적을 계산하고 자동으로 차량을 조향합니다. 시스템을 사용할 때도 기어 변속, 가속 페달 및 브레이크 페달 조작은 필요하며, 신호음 및 센터 스택 디스플레이 또는 주행 정보 표시창(DIC)이 주차를 도와줍니다.

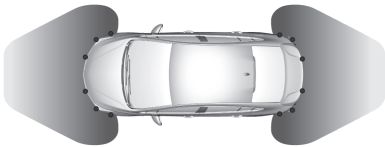

시스템에는 앞범퍼와 뒤범퍼에 초음파 센서가 각각 6 개씩 있습니다.

⚠경고

자동 주차 보조 시스템은 브레이크를 제어하지 않습니다. 또한 시스템은 주차 공간의 작은 장애물이나 지면에서 높은 장애물, 큰 포트 홀과 같은 지면에서 높지 않은 장애물을 감지하지 못할 수 있습니다. 시스템을 사용하기 전에 주차 공간이 주차에 적합한지 항상 확인하십시오.

시스템은 주변 차량의 이동이나 주차 공간에 들어오는 사람 또는 장애물과 같은 주차 공간 안의 변화에 반응하지 못합니다. 또한, 차량 뒤 또는 옆의 교통을 감지하거나 피하지 못합니다.

시스템 사용 시에는 언제라도 브레이크 페달을 밟을 준비가 되어 있어야 합니다.

주의

자동 주차 보조 시스템에 다음과 같은 기능은 없으니 주의하시기 바랍니다.

- 합법 주차 공간의 감지
- 공간에 비스듬히 접근하거나 주차 공간이 비스듬한 상황에서 옆차와 정확하게 정렬된 상태로의 주차
- 너무 넓게 표시된 주차 공간의 한가운데에 주차
- 낮은 경계석의 완벽한 감지

주차 공간 감지 모드

자동 주차 보조 시스템은 전진 주행 시에만 작동됩니다.

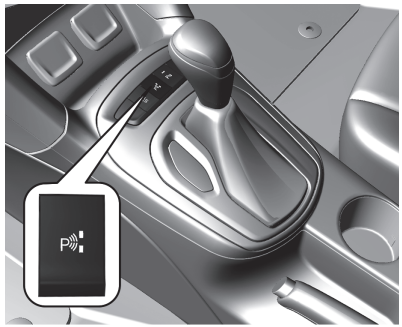

변속 레버 앞쪽의 작동 버튼 P을 눌러 시스템을 작동하십시오.

시스템은 약 30 km/h의 속도까지 주차 공간을 감지할 수 있으며, 그 이상의 속도에서는 작동 해제됩니다.

주차 방향을 선택하십시오. 시스템은 기본으로 보조석 쪽의 주차 공간을 감지하도록 설정되어 있습니다. 다른 쪽의 주차 공간을 감지하려면, 해당 방향의 방향 지시등을 작동하십시오. 7인치 터치 스크린 사양의 경우 화면의 버튼 터치를 통해서도 방향을 변경할 수 있습니다.

7인치 터치 스크린

8인치 터치 스크린(DIC 표시)

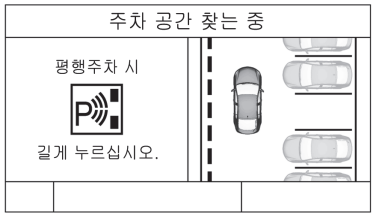

주차 모드를 선택하십시오. 시스템이 작동된 후 버튼을 누르고 있으면 주차 모드가 평행 주차와 직각 주차 사이에서 전환됩니다. 7인치 터치 스크린 사양의 경우 화면의 버튼을 통해서도 주차 모드를 변경할 수 있습니다.

7인치 터치 스크린

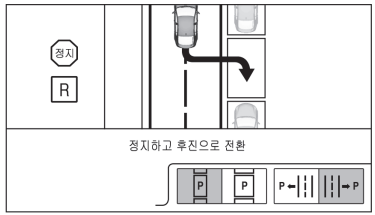

8인치 터치 스크린(DIC 표시)

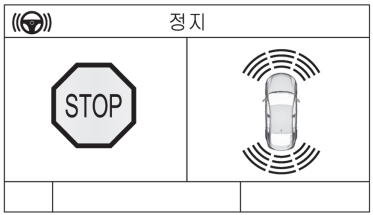

주차 공간이 감지되면 차량을 멈추도록 센터 스택 디스플레이 또는 주행 정보 표시창(DIC)의 메시지와 신호음을 통해 알려줍니다.

주차 유도 모드

주차 공간 감지하고 차량을 멈춘 후 센터 스택 디스플레이 또는 주행 정보 표시창(DIC)의 주차 유도에 따라 변속레버, 가속 페달 및 브레이크 페달을 조작하십시오.

후진 기어로 변속하면 메시지 표시와 함께 스티어링 휠이 짧게 진동하여 스티어링 휠에서 손을 뗄 것을 알려줍니다.

스티어링 휠이 진동하기 전까지는 브레이크 페달에서 발을 떼지 마십시오. 브레이크 페달에서 발을 뗄 경우 자동 주차 보조 시스템(APA) 작동이 중단될 수 있습니다.

주변을 확인하고 필요에 따라 브레이크 페달을 밟을 준비를 하십시오.

항상 주변을 잘 확인하고 주차 보조 장치의 신호음을 잘 들으십시오. 차량과 장애물과의 거리가 약 30 cm 미만일 경우에는 연속적인 신호음이 울립니다.

차량이 후진하게 될 때 운전자가 예상하는 주차공간으로 유도되지 않을 수 있습니다. 이는 시스템이 인지한 주차 공간으로 주차를 유도하는 것일 수 있습니다. 이러한 경우는 정비가 필요하지 않으며 시스템을 작동 해제한 후 다시 작동하십시오.

디스플레이 우선순위

시스템 작동 중에 센터 스택 디스플레이 또는 주행 정보 표시창(DIC)에 우선순위가 더 높은 메시지가 표시될 경우 자동 주차 시스템 작동이 중지될 수 있습니다. 이 때 메시지를 확인 한 후 메시지 창을 닫으면 주차 지시가 다시 나타나며 자동 주차 모드를 이어서 계속할 수 있습니다.

시스템 작동 해제

다음과 같은 경우 자동 주차 보조 시스템이 자동으로 작동 해제 됩니다.

- 작동 버튼 P을 짧게 누를 경우
- 자동 주차가 성공적으로 끝난 경우
- 주차 공간을 감지하는 동안 약 30 km/h 이상으로 주행한 경우
- 주차를 유도하는 동안 약 8 km/h 이상으로 주행한 경우
- 운전자에 의한 스티어링 휠 조작이 감지된 경우
- 최대 기어 조작 횟수를 초과한 경우
- 점화스위치를 끈 경우

자동 주차 모드 중 자동 주차 보조 시스템이 작동 해제된 경우에는 센터 스택 디스플레이 또는 주행 정보 표시창(DIC)에 관련 메시지가 표시되고 신호음이 울립니다.

시스템 고장

시스템에 고장이 발생한 경우 주행 정보 표시창(DIC)에 관련 메시지가 표시됩니다.

⚠경고

특정 상황에서 물체 또는 옷의 다양한 반사 표면 및 외부적 소음원 등으로 인해서 시스템이 장애물을 감지하지 못할 수도 있습니다. 또한, 센서의 장착 위치보다 낮거나 높은 장애물, 가늘거나 뾰족하게 튀어나온 장애물은 감지하지 못할 수 있습니다.

자동 주차 보조 시스템이 상황에 따라 물체를 감지 하지 못할 수 있다는 점을 유념하고, 필요 시 육안으로 직접 물체의 유무를 확인하시기 바랍니다.

주의

얼음, 눈, 진흙, 오물, 코팅 또는 페인트 등이 센서 표면에 막을 형성하는 경우 센서의 감도가 저하될 수 있습니다.

주의

시스템은 외부에 소음이 있을 경우 또는 얼음, 눈, 진흙과 같은 장애물이 센서 표면에 묻어있는 경우 오작동을 일으킬 수 있습니다.

또한, 폭염이나 혹한 지역 또는 햇볕이 강한 야외에 장시간 주차할 경우 감지 범위가 좁아질 수 있습니다.

전방 충돌 경고 시스템(FCA)

전방 충돌 경고 시스템(Front Collision Alert, FCA)은 전방 충돌 사고로 인한 피해를 피하거나 줄이는데 도움을 줍니다.

전방 충돌 경고 시스템은 실내 미러 뒤쪽에 있는 전방 카메라 센서를 이용하여 동일 주행 차선 내 전방 약 60 m 이내 거리의 전방 차량을 감지합니다.

전방 차량이 감지되면 계기판에 녹색 지시등 🚗이 점등됩니다.

전방 차량이 감지된 상황에서 전방 차량과의 간격이 너무 급격하게 가까워져 충돌 위험이 있을 경우 주행 정보 표시창(DIC), 앞유리의 경고등 및 경고음을 통해 운전자에게 충돌을 경고합니다.

전방 차량과의 거리가 가깝더라도 운전자의 차량과 전방 차량의 속도 차이가 미미할 경우 경고가 발생하지 않을 수 있습니다.

또한, 경고가 발생하기 전 특정 범위 이상의 가속 또는 브레이크 페달을 밟거나 스티어링 휠을 급격히 꺾는 경우, 차로의 한쪽으로 치우쳐서 주행하는 경우에는 경고가 발생하지 않을 수 있습니다.

전방 차량과의 거리가 너무 가깝거나 다른 차량이 갑자기 너무 가깝게 접근하여 감지될 경우 전방 차량 지시등 🚗은 황색으로 바뀌어 점등됩니다.

전방 충돌 경고 시스템이 작동하기 위해서는 시스템이 꺼져있지 않아야 하며, 시스템은 스티어링 휠의 전방 충돌 경고 버튼 를 통해 켜거나 끌 수 있습니다.

⚠경고

전방 충돌 경고 시스템은 경고 시스템이며 브레이크를 작동 시키지 않습니다.

전방의 서행 또는 정지 차량에 매우 급격히 다가갈 경우 또는 전방 차량에 매우 근접하여 주행할 경우 전방 충돌 경고 시스템은 추돌을 방지할 수 있도록 충분한 시간을 두고 경고를 제공하지 않을 수 있으며, 전혀 경고를 제공하지 않을 수도 있습니다.

교통 상황, 날씨, 시야 등 여러 운전 상황에 맞춰 항상 전방 차량과의 적절한 안전거리를 유지하며 운전하고, 주행 상황에 따라 적절한 시기에 브레이크 페달을 밟을 수 있도록 항상 준비하시기 바랍니다.

시스템 작동

전방 충돌 경고 시스템은 시스템이 꺼져 있지 않은 경우 약 40 km/h 이상에서 자동으로 작동합니다.

경고 감도 선택

스티어링 휠의 전방 충돌 경고 버튼을 통해 경고 감도를 원거리, 중거리 또는 근거리로 설정할 수 있습니다.

를 누르면 현재의 설정이 주행 정보 표시창(DIC)에 표시되고, 다시 누르면 경고 감도 설정이 변경됩니다.

설정된 원거리, 중거리, 근거리의 경고 감도는 다음 점화사이클에도 동일하게 설정됩니다.

운전자 경고

동일 주행 차선 내 전방 차량이 감지되면 계기판에 녹색 전방 차량 지시등은 녹색으로 점등됩니다.

전방 차량과의 거리가 너무 가깝거나 다른 차량이 갑자기 너무 가깝게 접근하여 감지될 경우 전방 차량 지시등은 황색으로 바뀌어 점등됩니다.

전방 차량과의 간격이 너무 급격히 가까워져 충돌 위험이 있을 경우 시스템은 차량 정보 표시창(DIC)에 경고 창을 띄웁니다.

경고 창이 뜨는 것과 동시에 앞유리의 운전석 쪽 하단에 적색 경고등이 점멸하고, 경고음이 울립니다.

교통 상황에 맞게 브레이크 페달을 밟으십시오.

⚠경고

전방 충돌 경고 시스템은 전방 차량을 감지하지 못한 경우 경고를 제공하지 않습니다.

시스템 끄기

전방 주행 정보 표시창(DIC)에 **충돌 경고 OFF** 가 표시될 때까지 충돌 경고 버튼 을 누르면 전방 충돌 경고 시스템이 꺼집니다.

시스템이 꺼진 채로 점화스위치가 꺼지면, 다음 점화스위치가 켜질 때 경고 감도가 자동으로 중거리로 설정됩니다.

시스템 제한

전방 충돌 경고 시스템은 차량만 감지하여 경고하도록 설계되었지만, 다른 물체에도 반응할 수 있습니다.

다음과 같은 경우 시스템은 전방 차량을 감지 하지 못할 수 있으며 전방 카메라 센서 성능이 제한됩니다.

- 구불구불한 길 또는 언덕길을 주행할 경우
- 안개, 비, 눈으로 인한 날씨 때문에 시야가 불량한 경우
- 전조등이나 앞유리가 청소되지 않은 경우
- 전방 카메라 센서가 먼지, 오물, 눈 또는 얼음에 의해서 가려지거나 오염된 경우 또는 센서 근처의 앞 유리가 손상된 경우
- 햇볕이 강하게 비치는 경우

앞유리, 전조등, 전방 카메라 센서 등을 항상 깨끗한 상태로 유지하시기 바랍니다.

차간 거리 표시

실내 미러 뒤쪽의 전방 카메라 센서를 이용하여 동일 주행 차선 내 전방 차량과의 차간 거리를 주행 정보 표시창(DIC)에 표시합니다. 차간 거리 표시는 약 40 km/h 이상에서 작동합니다.

차간 거리는 감지된 전방 차량과의 상대적인 시간 거리로 sec(초) 단위로 표시됩니다.

즉, 동일한 시간 거리라 할지라도 전방 차량과의 간격은 높은 속도에서는 상대적으로 더 멀고, 낮은 속도에서는 상대적으로 더 가깝습니다.

표시되는 최소 차간 거리는 0.5 sec 이며, 감지된 차량이 없는 경우 점선으로 표시됩니다.

표시 방법에 대한 자세한 내용은 “계기판 및 조절장치”의 “주행 정보 표시창(DIC)”을 참고하십시오.

사각지대 경고 시스템

사각지대 경고 시스템(Side Blind Spot Alert, SBSA)은 사각지대에 다른 차량을 감지하여 운전자에게 정보를 제공하는 주행 보조 장치입니다. 실내 미러나 실외 미러로 보이지 않을 수 있는 사각지대에 차량이 감지되면 해당 실외 미러에 경고등이 점등됩니다.

사각지대 경고 시스템 센서는 범퍼의 좌측과 우측에 장착되어 있습니다.

⚠경고

사각지대 경고 시스템은 운전자의 시야를 대신할 수 없으며, 운전 중 부주의에 의한 사고 책임은 전적으로 운전자에게 있습니다.

사각지대로 너무 빠르게 접근하여 추월하는 차량의 경우 혹은 보행자, 자전거 및 동물의 경우에는 시스템이 감지할 수 없습니다.

차선을 변경하기 전에는 항상 모든 미러 및 육안으로 차량 유무를 확인하고 방향 지시등을 사용하십시오.

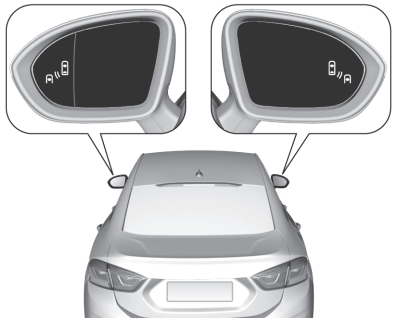

전진 주행 중 사각지대에서 차량을 감지하는 경우, 다른 차량을 지나치거나 다른 차량이 내 차량을 지나쳐가는 경우 감지된 방향의 실외 미러에 황색 경고등 이 점등됩니다. 이때 운전자가 같은 방향의 방향 지시등을 작동할 경우 차선을 변경하지 말라는 경고로 이 점멸합니다.

사각지대 경고 시스템은 차량이 약 10 km/h 이상 140 km/h이하의 속도로 주행할 경우 작동합니다.

차량이 약 140 km/h를 초과한 속도로 주행할 경우 시스템은 작동되지 않으며, 양쪽 실외 미러에 경고등 가 약하게 점등됩니다. 이때 차량의 속도를 다시 낮추면 경고 심볼은 사라지고 시스템은 다시 작동됩니다.

차량 시동 시 시스템이 작동 중임을 알리는 경고등 이 양쪽 실외 미러에 잠시 점등됩니다.

사각지대 경고 시스템은 켜거나 끌 수 있으며 자세한 내용은 “차량 맞춤 설정”의 “충돌/감지 시스템”을 참고하십시오.

시스템을 끌 경우 주행 정보 표시창(DIC)에 메시지가 표시됩니다.

감지 영역

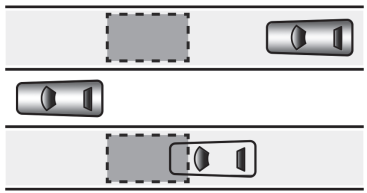

시스템 센서는 양쪽으로 약 3 m 즉, 대략 한 개의 차선 구역을 감지할 수 있으며, 뒤범퍼에서부터 뒤로 약 3 m 영역을 감지할 수 있습니다. 감지 높이 영역은 지상 약 0.5 m에서 2 m까지 입니다.

시스템은 가드레일, 벽, 경계석 등과 같은 정지해있는 물체는 무시하도록 설계되어 있습니다. 주차된 차량 또는 마주오는 차량은 감지되지 않습니다.

시스템 제한

다음과 같은 경우 시스템이 일시적으로 사용이 중지될 수 있습니다.

- 폭설 또는 폭우 같은 악천후 경우
- 센서 주변에 강한 바람이 불어오는 경우
- 센서 주변 범퍼 표면이 눈, 비, 흙 등에 의해 오염된 경우

외부 방해 요인에 의해 센서 감지 성능이 떨어질 경우 주행 정보 표시창(DIC)에 관련 메시지가 표시될 수 있습니다.

외부 방해 요인이 제거되면 시스템은 정상적으로 작동됩니다.

시스템 고장

외부 방해 요인을 제거해도 시스템이 정상적으로 작동하지 않거나 주행 정보 표시창(DIC)에 관련 메시지가 계속 표시될 경우 당사 정비망에서 점검을 받으십시오.

차선 유지 보조 시스템(LKA)

차선 유지 보조 시스템(Lane Keep Assist, LKA)은 의도하지 않은 차선 이탈로 인한 충돌을 방지하도록 돕습니다.

실내 미러 뒤쪽의 전방 카메라 센서는 주행 중인 차량의 전방 차선 표시를 감지하며, 방향 지시등을 켜지 않고 감지된 차선을 넘어가려고 할 경우 스티어링 휠을 천천히 돌려 차선을 벗어나지 않도록 보조해 줄 수 있습니다. 시스템의 스티어링 휠 보조력이 부족할 경우 같은 방향으로 직접 스티어링 휠을 더 돌리십시오.

차선 표시를 넘어갈 경우에는 경고등 및 경고음의 차선 이탈 경고(Lane Departure Warning, LDW)를 발생시킵니다.

운전자가 의도적으로 스티어링 휠을 조작하는 것으로 감지한 경우 차선 유지 보조 시스템은 조향 보조력를 제공하지 않거나 차선 이탈 경고를 발생시키지 않습니다. 이 경우 시스템을 통한 조향 보조는 해제되며 운전자가 조향에 대한 제어권을 가져가게 됩니다.

다음은 의도하지 않은 차선 이탈의 몇 가지 예입니다.

- 방향 지시등을 사용하지 않고 차선을 이탈할 경우
- 이탈하는 차선 반대 방향의 방향 지시등을 사용한 경우
- 브레이크 페달을 밟지 않은 경우d
- 가속 페달을 밟지 않은 경우
- 능동적으로 스티어링 휠을 조작하지 않은 경우

⚠경고

차선 유지 보조 시스템은 지속적으로 핸들을 조작하지 않습니다.

차선 표시가 감지된 경우에도 차선 이탈 또는 충돌을 피하도록 경고와 조향 보조를 충분히 제공하지 않거나, 전혀 제공하지 않을 수도 있습니다.

⚠경고

차선 유지 보조 시스템이 도로 한쪽의 차선 표시만을 감지한 경우 차량이 차선 표시를 감지한 쪽의 차선에 접근하는 경우만 조향을 보조하거나 차선 이탈 경고를 발생시킵니다.

차선 유지 보조 시스템이 있는 경우에도 운전자가 직접 차량을 운전해야 합니다.

항상 도로에 주의를 기울이고 차선 내에서 차량을 올바른 위치로 유지하여 차량 손상, 부상 또는 사망 등이 발생하지 않도록 주의해야 합니다. 앞유리, 전조등 및 카메라 센서를 항상 깨끗하고 양호한 상태로 유지하십시오.

기상 상황이 좋지 않을 때나 도로가 미끄러울 때는 시스템을 사용하지 마십시오.

시스템 작동

차선 유지 보조 시스템을 켜거나 끄려면 스티어링 휠의 를 누르십시오. 시스템 작동시 버튼의 LED가 점등됩니다.

시스템이 켜지고 차선 표시를 감지하여 차선 유지 보조와 차선 이탈 경고의 보조를 제공할 준비가 되면 지시등 이 녹색으로 점등됩니다.

시스템은 차선이 감지된 경우 차속 약 60 km/h에서 180 km/h 사이에서 작동합니다.

차량이 이탈하는 방향으로 방향 지시등을 켜지 않고 감지된 차선 표시를 넘어서려고 하면, 시스템은 스티어링 휠을 천천히 회전시키고 계기판의 경고등 를 황색으로 점등하여 도움을 줄 수 있습니다.

차량이 감지된 차선 표시를 넘어서면 시스템은 계기판의 경고등 를 황색으로 점멸시키고, 이탈한 차선 방향에서 경고음을 3번 울립니다.

시스템이 도로의 한쪽 차선만을 감지한 경우에는 해당 차선에 대한 차선 유지 보조와 차선 이탈 경고만을 제공합니다.

시스템은 지속적으로 핸들을 조작하지 않습니다.

시스템 고장

차선 유지 보조 시스템 성능은 다음과 같은 상황에서 영향을 받을 수 있습니다.

- 전방 카메라 센서 근처의 앞유리가 깨끗하지 않거나 손상된 경우
- 앞의 차량이 가까이 있을 경우
- 날씨가 나쁘거나 시야가 불량할 경우
- 터널 진입 시와 같은 갑작스러운 조명 변화가 있을 경우
- 언덕, 내리막 또는 굽은 도로를 주행하는 경우
- 도로의 차선 표시가 희미한 경우
- 차량을 개조한 경우

차선 표시가 뚜렷하게 보이는데도 시스템이 정상적으로 작동하지 않을 경우 앞유리 중앙 상단 바깥쪽을 깨끗이 하십시오.

시스템은 타르 자국, 그림자, 균열, 임시 차선 등과 같이 도로 상태가 불량할 경우 차선을 잘 못 감지할 수 있습니다. 이와 같은 시스템의 미작동 및 오작동은 정상적인 현상이며, 따로 차량을 정비할 필요는 없으며 이러한 조건이 계속되는 도로에서는 시스템을 끄십시오.

연료

주유

주의

부적합한 유형의 연료를 사용하거나 부적절한 연료 첨가제를 연료 탱크에 넣을 경우 엔진 및 촉매 변환 장치가 심각한 손상을 입을 수 있습니다.

주유할 때는 반드시 차량에 맞는 올바른 연료를 사용하십시오. 휘발유 차량에 경유를 주유할 경우 차량이 심각한 손상을 입을 수 있습니다.

차량에 디젤 엔진이 장착되어 있는 경우 연료 주입구 캡에 있는 정보를 참조하면 정확한 연료 유형을 확인할 수 있습니다.

⚠경고

안전을 위해서 연료 탱크, 펌프 및 호스는 반드시 적절하게 접지되어 있어야 합니다.

⚠위험

주유하기 전 시동을 끄고, 연소실을 가진 외부히터 및 핸드폰을 끄십시오. 핸드폰을 사용해야 한다면 주유소에서 멀리 떨어져서 사용하십시오. 핸드폰의 전류나 전자파로 인해 기화된 연료에 불이 붙을 수 있습니다. 연료는 가연성이며 폭발할 수 있습니다. 주유소 주변에서 담배를 피우거나 화염 및 스파크를 유발할 수 있는 행동을 하지 마십시오.

정전기는 휘발유 증기를 발화시킬 수 있습니다. 주유 중 차량에 승하차 하는 등 정전기가 발생될 수 있는 일체의 행동도하지 마십시오. 주유 전 항상 정전기 패드나 정전기를 없앨 수 있는 가능한 주유구로부터 먼 금속부에 맨손을 접촉시켜 정전기를 없애십시오. 그렇지 않을 경우 정전기로 인한 화재가 발생할 수 있습니다.

⚠위험

차량 안에서 연료냄새가 나면 즉시 당사 정비망에서 그 원인에 대한 조치를 취하십시오.

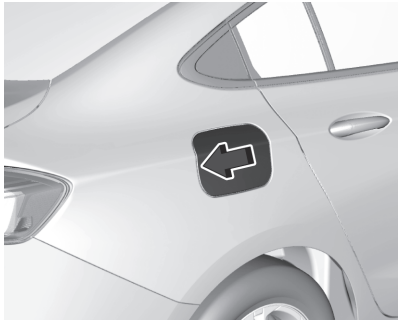

연료 주입구는 차량 우측면 뒤쪽에 위치해 있습니다.

연료 주입구 도어는 차량 중앙 잠금 장치가 해제된 경우 연료 주입구 도어를 직접 눌러 열 수 있습니다.

결빙 등으로 인해 연료 주입구 도어가 열리지 않을 경우 연료주입구 도어를 손으로 몇 차례 가볍게 두드린 후 뒤쪽 끝부분을 눌러주십시오.

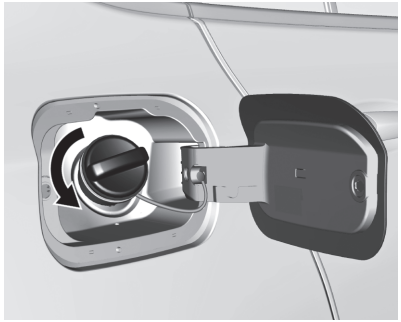

연료 주입구 캡은 반시계 방향으로 천천히 돌려 열 수 있습니다.

주의

연료주입을 위해 캡을 빨리 열면 연료가 분출할 수 있으니 캡을 천천히 열어 주십시오.

⚠경고

차량 시동이 걸린 상태로 주유할 경우 차량에 화재가 발생할 가능성이 높으므로 반드시 주유 중에는 시동을 끄십시오.

주유 할 때 연료 주입구 캡은 연료 주입구 도어 안쪽 고리에 걸 수 있습니다.

⚠경고

주유 중에 화재가 발생하면 주유건을 제거해서는 안 됩니다. 주유기 펌프를 잠그거나 주유소 직원에게 알려서 연료 흐름을 차단해야 합니다. 현장에서 즉시 대피하고 119에 신고하십시오.

주의

주유 시 차량 도장면에 연료가 묻을 경우 즉시 닦아내십시오.

연료 탱크를 가득 채우거나 넘치게 채우지 말고, 주유를 마치고 주유건을 제거하기 전에 몇 초 동안 기다리십시오.

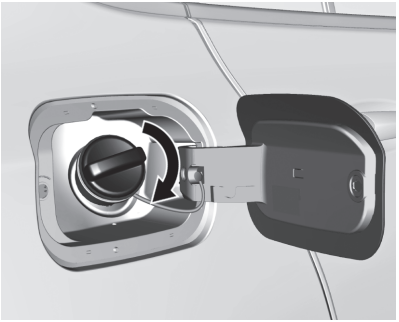

연료를 주입한 후에는 연료 주입구 캡을 시계방향으로 “딸깍”하는 소리가 날 때까지 돌려서 닫고, 연료 주입구 도어를 눌러서 닫으십시오.

주의

순정 연료 주입구 캡을 사용하지 않거나 연료 주입구 캡을 완전히 닫지 않을 경우 엔진 정비 경고등이 발생할 수 있습니다.

주의

중앙 잠금 장치가 잠금된 상태에서는 열려 있는 연료 주입구 도어를 강제로 닫지 마십시오. 연료 주입구 잠금 장치가 손상될 수 있습니다.