5 긴급상황 조치방법

타이어 수리 작업 키트.....2
■ 타이어 수리 작업 키트.....2
점퍼케이블을 이용한 시동.....8
■ 점퍼케이블 연결시 주의사항.....8
■ 점퍼케이블을 이용한 시동방법.....8
차량 견인.....10
■ 2륜 구동 차량.....10
차량 견인 고리.....11
■ 앞 견인고리.....12
■ 뒷 견인고리.....12
모래, 진흙 또는 눈속에 빠진 경우.....13
주행중 차량에 이상이 발생하면.....14
엔진 시동이 걸리지 않으면.....14
엔진 과열시 조치방법.....15
건널목에서 시동이 꺼진 경우.....16
주행중 타이어 펑크가 났을 경우.....16
화재가 발생한 경우.....17
고속도로에서 사고·고장 시 행동요령.....17
폭설시 행동 요령.....18

타이어 수리 작업 키트

■ 타이어 수리 작업 키트

타이어 트레드나 옆 면의 경미한 손상은 타이어 수리 작업 키트를 사용하여 수리할 수 있습니다.

타이어에서 손상 원인으로 의심되는 이물질을 제거하지 마십시오.

4mm 를 초과한 타이어 손상이나 림에 인접한 타이어 옆면 손상은 타이어 수 리 작업 키트를 사용하여 수리할 수 없습니다.

⚠경고

80 km/h 이상의 속도로 주행하지 마십시오.

타이어 수리 작업 키트로 수리한 타이어는 신속히 타이어 수리점 또는 당사 정비망에서 점검하시고, 사용이 불가할 경우 규격 타이어로 교환하십시오.

방향 조절 및 차량 제어에 영향을 미칠 수 있습니다.

참고

도로변에서 타이어를 수리할 때에는 비상 삼각표지판을 낮에는 차량 뒤쪽 으로 100m 지점에, 밤에는 200m 지점에 설치하십시오. 비상 삼각표지판은 트렁크(테일게이트)플로어 덮개 아래 보관함 안에 있습니다.

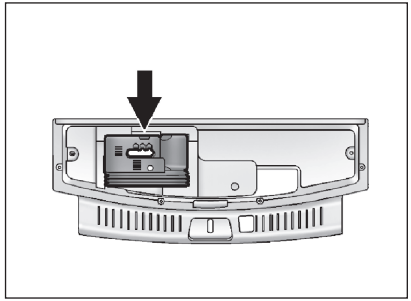

타이어 수리 작업 키트는 트렁크(테일게이트) 플로어 덮개 아래 보관함 안에 있습니다.

키트는 아래 그림과 같이 구성되어 있습니다.

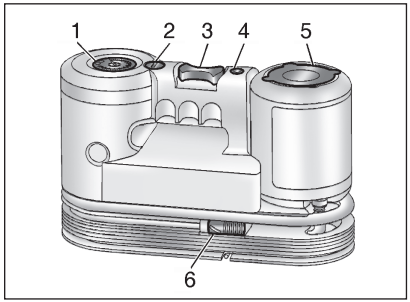

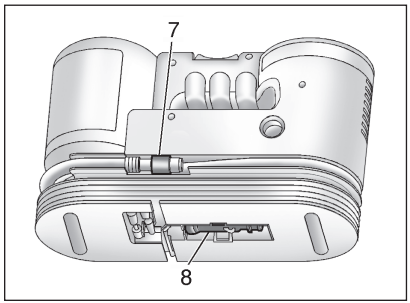

1. 압력 게이지
2. 압력 저감 버튼(흰색)
3. 실러/에어 주입 선택 스위치
4. 전원 On/Off 버튼(오렌지색)
5. 타이어 실러(밀봉제) 용기
6. 에어호스 (검정 호스 / 하얀색 팁) – 공기만 주입
7. 실러(밀봉제)/에어호스 (은색호스 / 오랜지 팁) – 공기+실러(밀봉제) 주입
8. 전원 소켓

▶ 타이어 수리 작업 키트 사용 방법

1. 보관함에서 타이어 수리 작업 키트를 꺼내십시오.
2. (7)호스와 전원 소켓(8)을 풀어주십시오.

⚠ 주의

(6) 호스는 공기만 주입됩니다. 혼동되지 않게 주의하십시오.

3. 작업하려는 호스 길이에 맞도록 가깝게 타이어 수리 작업 키트를 바닥에 놓습니다.
4. 결함이 있는 타이어의 밸브캡을 반시계방향으로 푸십시오.
5. (7) 호스를 타이어 밸브에 끼운 후, 황색 팁을 시계방향으로 돌려서 체결하십시오.
6. 전원 소켓(8)은 뒷좌석 플로어 콘솔에 있는 12V 전원 소켓에 우선 연결하십시오. 전원 소켓은 인스투르먼트판넬

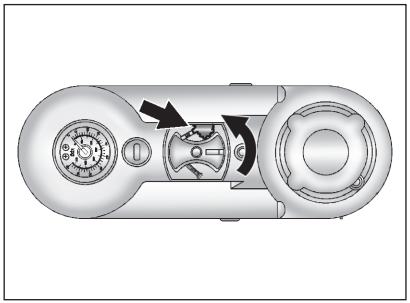

온도조절장치 아래 또는 트렁크 좌측에도 있습니다.

배터리 방전을 방지하기 위하여 엔진을 가동시키는 것이 좋습니다.

7. 컴프레서 스위치를 위 그림과 같이 시계반대방향으로 돌리십시오.
8. (4) 황색버튼을 누르면 컴프레서에서 실러(밀봉제)가 주입됩니다.
9. 실러(밀봉제) 용기가 비워지는 동안 (약 30초) 컴프레서 압력게이지가 최대 80~90 psi까지 표시됩니다. 그런 다음 압력이 떨어지기 시작합니다.
10. 모든 실러(밀봉제)가 타이어 안으로 주입 됩니다. 그런 다음 타이어에 공기가 주입 됩니다.
11. 10분 이내에 규정된 타이어 공기압에 도달해야 합니다. 올바른 압력이 확보되면 전원On/Off버튼을 눌러 컴프레서를 끄십시오. 10분이내에 규정된 타이어 공기압에 도달하지 않거나 높은 경우 당사 정비망의 도움을 받으십시오. 컴프레서를 10분이상 작동하지 마십시오.
12. 컴프레서의 전원을 끄고, (7) 호스와 전원 연결 케이블을 타이어 밸브와 전원 소켓(8)으로부터 분리하십시오. 타이어 밸브캡도 장착 해 주십시오.나머지 키트도 원래대로 정리하십시오. 실러(밀봉제)가 흘러내린 경우 천으로 닦아 내십시오
13. 실러(밀봉제)가 타이어 안에서 고르게 퍼질 수 있도록 속도로 저속으로 주행하십시오.
14. 약 10km(그러나 10분을 초과하면 안 됨)정도 주행 한 후 차량운행을 멈추고 타이어 공기압을 점검하십시오.
15. 타이어 공기압이 68 kPa(10 psi) 이하로 떨어진 경우 타이어가 심하게 손상되어 타이어 수리 작업 키트를 사용할 수 없습니다. 가까운 당사 정비망의 도움을 받으십시오.

⚠주의

- 타이어 수리 작업 키트로 수리한 타이어는 신속히 타이어 수리점 또는 당사 정비망에서 점검하시고, 사용이 불가할 경우 규격 타이어로 교환하십시오.
- 만약 이상한 소리가 들리거나 컴프레서가 뜨거워질 경우 최소 30분 정도 컴프레서를 끄십시오.
- 실러(밀봉제)의 유효기간을 확인하십시오. 이 기간이 경과한 다음에는 밀봉능력이 떨어질 수 있습니다. 밀봉제 용기에 있는 정보를 주의 깊게 읽어보십시오.

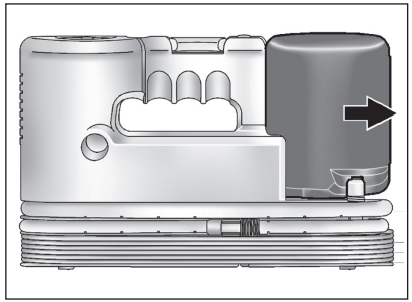

▶ **실러(밀봉제) 교환**

양쪽 호스를 전부 풀고 흰색 실러(밀봉제) 용기를 돌려서 제거한 후, 새로운 실러(밀봉제)를 연결하여 사용하십시오.

⚠경고

실러(밀봉제)는 인체에 유해하므로 취급에 주의하시기 바랍니다. 절대 삼키거나 흡입하지 마십시오. 삼키거나 흡입할 경우에는 불의의 사고가 일어날 수 있으며 심각할 경우 생명을 잃을 수 있습니다.

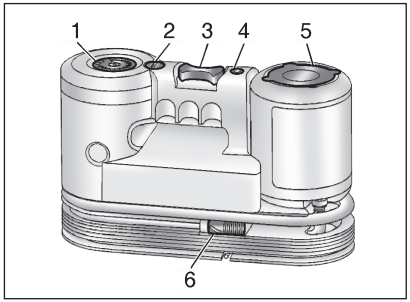

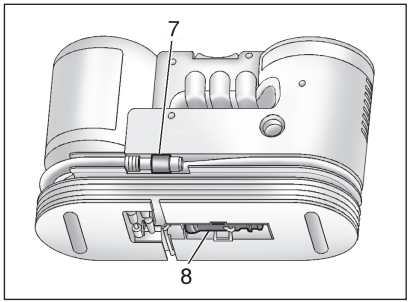

▶ 타이어 수리 작업 키트 사용 방법 (단순 공기압 저하 시)

1. 보관함에서 타이어 수리 작업 키트를 꺼내십시오.
2. (6)호스(검정호스 흰색 팁)와 전원 소켓(8)을 풀어주십시오.

⚠ 주의

(7)호스는 공기와 실러가 함께 주입됩니다. 흔동되지 않게 주의하십시오.

3. 작업하려는 호스 길이에 맞도록 가깝게 타이어 수리 작업 키트를 바닥에 놓습니다.
4. 결함이 있는 타이어의 밸브캡을 시계방향으로 푸십시오.
5. (6)호스를 타이어 밸브에 끼워 넣으십시오.
6. 전원 소켓(8)은 뒷좌석 플로어 콘솔에 있는 12V 전원 소켓에 우선 연결하십시오. 전원 소켓은 인스투르먼트 판넬 온도조절장치 아래 또는 트렁크 좌측에도 있습니다.
   배터리 방전을 방지하기 위하여 엔진을 가동시키는 것이 좋습니다.

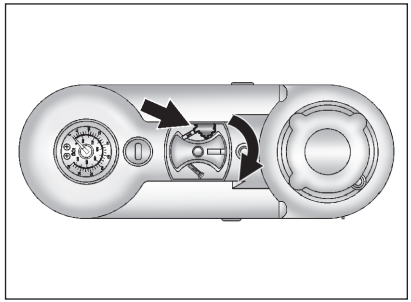

7. 컴프레서 스위치를 위 그림과 같이 시계방향으로 돌리십시오.
8. (4) 버튼을 누르면 컴프레서에서 공기가 주입됩니다.
9. 공기 주입 시 컴프레서 압력게이지가 최대 80~90 psi까지 표시됩니다. 그런 다음 압력이 떨어지기 시작합니다.

10. 10분 이내에 규정된 타이어 공기압에 도달해야 합니다. 올바른 압력이 확보되면 전원On/Off버튼을 눌러 컴프레서를 끄십시오. 10분이내에 규정된 타이어 공기압에 도달하지 않거나 높은 경우 당사 정비망의 도움을 받으십시오. 컴프레서를 10분이상 작동하지 마십시오.
11. 컴프레서의 전원을 끄고, (6) 호스와 전원 연결 케이블을 타이어 밸브와 전원 소켓(8)으로부터 분리하십시오. 타이어 밸브캡도 연결 해 주십시오.나머지 키트도 원래대로 정리하십시오.
12. 타이어 공기압을 체크하기 위해 주행하십시오. 주행속도는 80km/h를 넘어선 안됩니다.
13. 약 10km(그러나 10분을 초과하면 안 됨)정도 주행 한 후 차량운행을 멈추고 타이어 공기압을 점검하십시오.
14. 타이어 공기압이 68 kPa(10 psi) 이하로 떨어진 경우 타이어가 심하게 손상되어 타이어 수리 작업 키트를 사용할 수 없습니다. 가까운 당사 정비망의 도움을 받으십시오.

⚠ 주의

- **타이어 수리 작업 키트로 수리한 타이어는 신속히 타이어 수리점 또는 당사 정비망에서 점검하시고, 사용이 불가할 경우 규격 타이어로 교환하십시오.**
- **만약 이상한 소리가 들리거나 컴프레서가 뜨거워질 경우 최소 30분 정도 컴프레서를 끄십시오.**

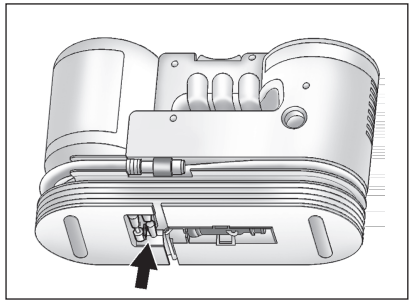

▶ 타이어 수리 키트의 기타 기능

에어 메트리스, 공,자전거 타이어 공기를 주입 할 수 있습니다. 사용시 공기 주입만 되는 (6)호스(검정색 호스/흰색 팁)만 사용하십시오.

점퍼케이블을 이용한 시동

배터리가 방전된 경우에는 타차량의 배터리나 보조배터리를 점퍼케이블로 연결하여 시동을 걸 수 있습니다.

■ 점퍼케이블 연결시 주의사항

⚠경고

다음 사항을 반드시 준수하여 주시기 바랍니다. 이러한 사항을 따르지 않으면 배터리가 폭발하여 차체의 손상 및 심각한 부상을 당할 수 있거나, 두 차량의 전기장치가 손상될 수 있습니다.

- 이용하는 타 차량의 배터리 및 보조배터리는 반드시 12V용 배터리이어야 합니다.
- 담뱃불 또는 스파크 등에 배터리를 노출시키지 마십시오.
- 다른 사람이 케이블 터미널을 만지지 못하게 하십시오.
- 오디오 등과 같은 모든 전기장치를 끄십시오.

주 배터리의 양극 단자는 붉은색 커버 아래에 있습니다.

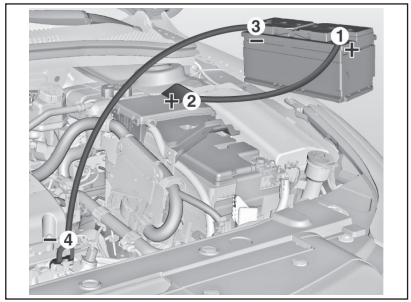

■ 점퍼케이블을 이용한 시동방법

다음과 같은 순서를 따라 주시기 바랍니다.

1. 주차브레이크를 체결하십시오.
2. 자동변속차량은 변속레버를 P에 위치시키십시오.
3. 모든 전기장치를 꺼주십시오.
4. 정상 배터리의 (+)극과 방전된 배터리의 (+)극을 점퍼케이블로 연결하십시오.

5. 정상 배터리의 (–)극과 방전된 차량의 엔진블록이나 엔진 리프트 브래킷과 같은 도장이나 코팅이 되지 않은 금속 부분을 점퍼케이블로 연결하십시오.

⚠ 경고

반드시 점퍼케이블 연결은 (+)극부터 하시고, 방전 차량에 (–)극 연결은 방전된 배터리 (–)극에 직접 연결하지 마십시오. 또한 케이블의 (+)극과 (–)극이 서로 접촉되지 않도록 하시고, 특히 케이블의 (+)극이 차체에 닿지 않도록 주의하십시오. 만일 이를 준수하지 않으면 배터리 폭발의 원인이 되어 차체의 손상 또는 심각한 부상을 당할 수 있습니다.

6. 먼저 정상 차량의 엔진 시동을 걸고, 방전차량의 시동을 거십시오.
7. 엔진이 시동되면 먼저 (–)극 점퍼케이블부터 분리한 다음, (+)극 점퍼케이블을 분리하여 주십시오.

주 한번 이상 방전된 차량은 충분한 시간/거리를 운행해야 재충전이 가능합니다. 단거리나 정체 구간을 반복적으로 운행할 때에는 배터리의 성능을 회복할 수 없기 때문에 아침 냉간시 또는 겨울철 시동시 문제가 발생할 수 있습니다. 가능한 필요없는 전기 장치를 끄고 장거리를 운행하시면 배터리 재충전에 더욱 효과적입니다.

⚠ 주의

차량을 밀어서 엔진 시동을 걸면 삼원촉매장치 또는 변속기가 손상될 수 있습니다.

차량 견인

차량 견인이 필요할 때는 당사 정비망 또는 견인전문업체를 이용하시기 바랍니다.

⚠경고

견인시 다음 사항을 반드시 준수하여 주시기 바랍니다. 이러한 사항을 따르지 않으면 견인시 차체 손상 또는 부상을 당할 수 있습니다.

- 견인되는 차량에는 절대로 탑승하지 마십시오.
- 견인되는 차량의 주차브레이크를 해제하고 변속기 레버를 중립에 위치시키십시오.
- 견인시 2륜 구동차량은 구동축인 앞바퀴를 들어올려 견인하십시오.
- 비상경고등을 점등하십시오.
- 규정속도를 준수하십시오.

■ 2륜 구동 차량

아래와 같은 방법으로 견인하시기 바랍니다.

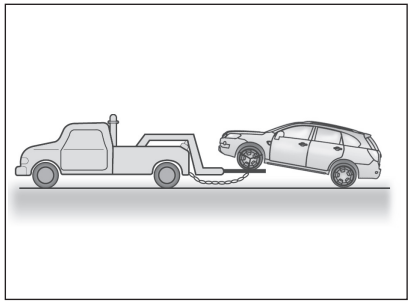

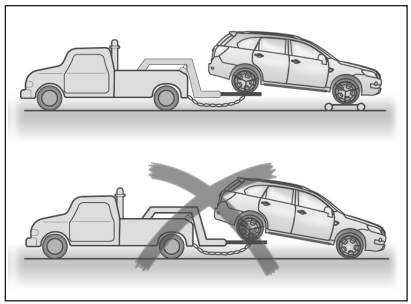

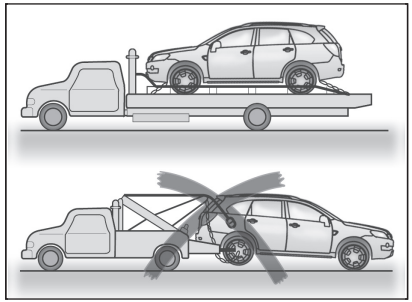

⚠주의

- **변속기나 동력전달장치가 손상된 경우에는 차량 수송용 트럭을 이용하십시오. 일반 견인시 차량 손상의 위험이 있습니다.**
- **2륜구동 차량은 앞바퀴가 지면에 닿은 상태로 견인할 경우 변속기에 치명적인 손상을 줄 수 있습니다.**

⚠ 주의

부적합한 견인 방법으로 차량을 견인할 경우 구동장치가 손상될 수 있으며, 이로인한 수리는 차량 보증에 포함되지 않습니다. 본 장의 내용을 충분히 숙지하고 차량을 적합한 방법으로 견인하십시오.

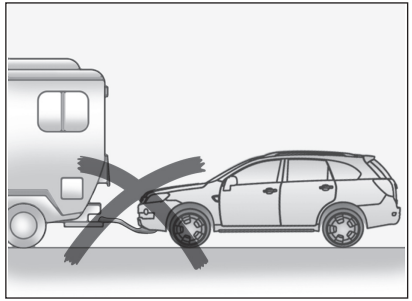

위와 같이 4개의 타이어가 지상에 닿은 상태에서 본 차량을 캠핑카와 같은 다른 차량 뒤에 연결하여 견인하면 변속기가 손상될 수 있습니다.

차량 견인 고리

견인고리 이외의 다른 부위에 연결하여 견인하는 경우 차체 손상 및 변형의 우려가 있으므로 필히 견인고리에 연결하십시오.

⚠ 주의

견인고리는 일시적인 목적으로만 사용하십시오.

견인 용도이외로 사용할 경우 사고나 차량손상등이 발생할 수 있습니다.

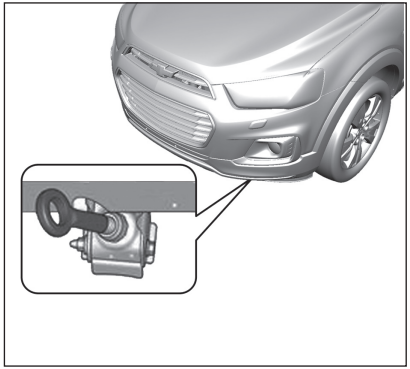

■ 앞 견인고리

앞쪽 범퍼밑에 위치합니다.

앞 견인고리를 사용하기 위해서는 다음과 같이 하십시오.

1. 화물칸 플로우 커버 밑 검정 툴백에 들어 있는 견인고리를 찾으십시오.
2. 운전석 쪽의 에어댐을 제거한 후, 견인고리 홈에 견인고리를 시계방향으로 돌려 장착한 후 사용할 수 있습니다.

⚠ 주의

반드시 차량의 운전석 쪽에 있는 견인고리 홈을 사용하십시오. 다른 쪽의 운송용 고리를 사용하면 차량에 손상을 줄 수 있습니다.

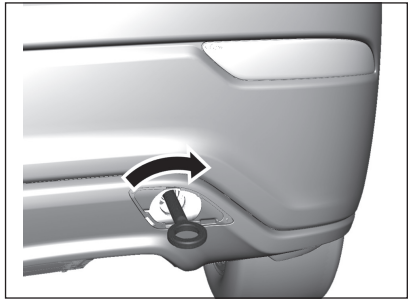

■ 뒷 견인고리

뒷범퍼 밑에 위치합니다.

뒷 견인고리를 사용하기 위해서는 다음과 같이 하십시오.

1. 화물칸 플로우 커버 밑 검정 툴백에 들어 있는 견인고리를 찾으십시오.
2. 뒷 범퍼 오른쪽에 있는 커버를 열고 견인고리 홈에 견인고리를 시계 방향으로 돌려 강하게 조여주십시오.

⚠ 주의

뒷범퍼 아래 좌측에 있는 운송용 고리를 사용하면 차량에 손상을 줄 수 있습니다.

모래, 진흙 또는 눈속에 빠진 경우

모래, 진흙 또는 눈속에 빠져서 움직이지 못할 경우에는 핸들을 왼쪽과 오른쪽으로 돌려 앞바퀴에 묻어있는 것을 제거하여 주십시오.

자동변속차량은 D 위치와 R 사이를 부드럽게 반복하면서 가속페달을 천천히 밟아 탄력을 이용하여 차량을 빼내십시오.

⚠ 주의

변속하고 있는 도중에는 가속페달을 밟지 마십시오. 변속기가 손상될 수 있습니다.

⚠ 경고

눈, 진흙 또는 모래 등에 빠진 차량을 빼내기전 차량 주변에 장애물 또는 사람들이 있는지 확인하시기 바랍니다. 차량이 움직이는 중 갑자기 앞이나 뒤로 튀어 나갈 수 있어 불의의 사고가 발생할 수 있습니다.

주 빠져 나오기가 불가능 할 경우에는 다른 차량의 도움을 받으시거나, 견인 서비스를 받으시기 바랍니다.

주행중 차량에 이상이 발생하면

주행중 차량에 이상이 발생한 경우에는 다음과 같은 조치를 취하시기 바랍니다.

- 비상경고등을 점등하고 차량을 도로변의 안전한 곳에 주차시키십시오.
- 삼각표시판을 주간에는 차량 후방 100m, 야간에는 200m 지점에 설치하십시오.
- 삼각 표시판은 화물칸 플로우 커버 밑에 있습니다.

주 삼각표시판은 도로교통법에 의해 항상 차량에 휴대토록 되어 있습니다. 미휴대시 범칙금이 부과됩니다.

- 점검후 운행이 가능하시면 가까운 당사 정비망에서 점검을 받으시고, 운행이 불가능할 경우에는 당사 긴급출동 서비스를 이용하시기 바랍니다.

⚠ 주의

차량 이상이 발생한 상태로 무리하게 운행하시면 불의의 사고를 당할 수 있습니다.

엔진 시동이 걸리지 않으면

점화스위치를 START 위치로 돌렸을 때,

▶ **시동모터가 작동되지 않으면**

배터리 방전 여부, 배터리 단자의 연결상태 및 관련 퓨즈 단선 여부를 점검하십시오.

⚠ 경고

퓨즈를 교환할 때는 반드시 정상 규격의 퓨즈를 사용하시기 바랍니다. 비정상적이거나 비규격의 퓨즈를 사용하게되면 화재가 발생할 수 있습니다.

▶ 시동모터는 작동하나 시동이 걸리지 않으면

잔류 연료량과 연료 필터, 연료펌프, 관련 배선, 타이밍 벨트등을 점검하십시오.

▶ 계속해서 시동이 걸리지 않으면

당사 긴급출동 서비스의 도움을 받으시기 바랍니다.

엔진 과열시 조치방법

운행중 갑자기 출력이 저하되거나 계기판의 온도계가 적색부위를 계속 지시하면 차량을 안전한 곳에 주차시키시고 다음과 같은 조치를 취하여 주십시오.

1. 엔진 공회전 상태에서 자동변속차량은 변속레버를 P에 놓으십시오.
2. 주차브레이크를 체결하십시오.
3. 에어컨을 끄십시오.
4. 엔진후드를 열어 엔진룸이 통풍되도록 하십시오.

⚠경고

엔진에서 증기가 분출되거나 냉각수가 넘치면 엔진 후드를 열지 마십시오. 뜨거운 증기나 냉각수로 인해 화상을 입을 수 있습니다.

5. 온도계가 정상으로 내려가면 시동을 끄고 냉각수량을 점검하시기 바랍니다.

주 과열된 엔진을 식힐 때는 시동을 끄지말고 엔진을 공회전상태로 계속 가동시켜 주십시오. 공회전을 유지한 상태에서도 온도계가 떨어지지 않으면 시동을 끈 상태에서 엔진을 식혀주십시오.

주 냉각팬이 작동하지 않을 경우에는 시동을 끈 상태에서 엔진을 식혀 주십시오.

6. 냉각수가 부족하면 냉각수 보조탱크 캡을 열고 물을 조금씩 서서히 보충하여 주십시오.

⚠주의

과열된 엔진에 찬물이 갑자기 주입되면 엔진이 손상될 수 있습니다.

⚠경고

엔진이 뜨거울 때 냉각수 탱크 캡을 열면 뜨거운 고압 증기나 냉각수가 분출되어 얼굴 또는 신체 부위가 화상을 입을 수 있습니다.

엔진이 충분히 식을 때까지 기다렸다가 수건 등으로 감싸고 약간만 냉각수 탱크 캡을 열어(1/3~1/2회전) 내부 압력이 빠질때까지 기다렸다가 완전히 여십시오.

7. 임시 조치가 끝나면 신속히 당사 정비망에서 점검을 받으시기 바랍니다.

건널목에서 시동이 꺼진 경우

차량을 밀어서 안전한 곳으로 이동시키십시오.

자동변속치량은 변속레버를 N위치에 놓은 상태에서 주위의 도움을 받아 차량을 밀어서 이동시키십시오.

⚠주의

한번에 10초 이상 시동모터를 작동시키지 마십시오. 시동모터가 손상되거나 배터리가 방전될 수 있습니다.

주행중 타이어 펑크가 났을 경우

주행중 타이어가 펑크나면, 핸들을 꽉 움켜잡고 비상경고등을 점등시키고 가속페달에서 발을 떼어 차량 속도를 서서히 감속시킨 후 가볍게 브레이크 페달을 밟아 차량을 안전한 장소로 이동시켜 주차시킨 후 임시 타이어로 교환하시기 바랍니다.

임시 조치 이후에는 신속히 당사 정비망에서 새 타이어로 교체하시기 바랍니다.

⚠경고

타이어 펑크시 절대로 급제동을 하지 마십시오. 급제동을 하시면 차량이 한쪽으로 쏠리면서 불의의 사고가 발생할 수 있습니다.

화재가 발생한 경우

임의로 차량의 전기 및 연료장치를 개조하거나, 사고가 발생할 경우 화재의 위험이 있으므로 차량내에 소화기를 비치하십시오.

만일 화재가 발생한다면 당황하지 말고 시동을 끈 후 소화기로 진화하십시오.

주 소화기는 차량 출고시 화물칸 좌측에 기본(7인승 차량에만 적용)으로 장착되어 있습니다. 분실할 경우에는 가까운 소방기구 판매소에서 구입하시기 바랍니다.

주 소화기 사용 및 관리법은 소화기 옆면에 부착된 설명서을 통해 사전에 숙지하여 주십시오.

소화기가 없다면 주위의 도움을 받아 물로 진화하거나, 119로 연락하셔서 소방서의 도움을 받으시기 바랍니다.

⚠경고

- **차량에는 각종 유류, 천 및 프라스틱 계열 제품이 많아 화재 발생시 순식간에 다른 부위로 번질 수 있으므로 모든 탑승자들은 즉시 내려 안전한 곳으로 이동하시기 바랍니다.**
- **차량의 전기 및 연료장치 개조는 화재 발생의 원인이 될 수 있습니다. 절대로 전기 및 연료장치에 대해 임의로 개조하지 마십시오. 만일 개조로 인해 화재가 발생할 경우 당사는 책임이 없음을 알려드립니다.**

고속도로에서 사고·고장 시 행동요령

사고 또는 고장으로 정차 시 2차사고 예방을 위해 다음 조치를 취하십시오.

1. 신속히 비상등을 켜고 차량은 갓길로 이동 시킵니다.
2. 차량 후방에 안전삼각대를 설치합니다.
3. 운전자와 탑승자는 가드레일 밖 등 안전지대로 대피합니다.
4. 경찰(112), 소방(119) 또는 한국도로공사(1588-2504)로 연락하여 도움을 요청합니다.

폭설시 행동 요령

- 라디오를 항상 청취하고 고속도로 안내전화 1588-2504를 이용합시다.
- 커브길, 고갯길, 교량 등에는 감속운전을 하십시오.
- 차량방치 및 갓길 주차는 제설작업에 지장을 초래하니 삼가 합시다.
- 부득이 이석시 연락처를 반드시 남겨 두십시오.
- 차간 안전거리를 확보하고 브레이크 사용을 자제하십시오.
- 수시로 차량 주변의 눈을 치워 배기관(머플러)이 막히지 않도록 하십시오.
  - 고속도로 콜센터 전화 및 권역별 라디오 주파수 안내
    고속도로 안내전화 : 1588-2504 (지역번호 없이)
    교통정보 제보 접수 : 080-701-0404

• 재난시 라디오 주파수

구분		서울	대전	대구	부산	광주	군산	원주	강릉
KBS	표준	97.3	94.7	101.3	103.7	90.5	96.9	97.1	98.9
MBC	FM4U	91.9	97.5	95.3	88.9	91.5	99.1	98.9	94.3
	표준FM	95.9	92.5	96.5	95.9	93.9	94.3	92.7	96.3
SBS(TBC)		107.7	95.7	99.3	99.9	101.1	90.1	105.1	106.1
TBS(TBN)		95.1	102.9	103.9	94.9	97.3	102.5	105.9	105.5

[NSC(국가안전보장회의) 권장 대국민 행동요령]