시트, 안전 시스템

헤드레스트.....3-1
앞좌석 3-3
안전벨트 3-6
에어백 시스템 3-9
어린이용 보조시트.....3-13

헤드레스트

헤드레스트

위치

⚠ 경고

헤드레스트를 적절한 위치에 고정한 상태에서만 운전하십시오.

헤드레스트를 탈거하거나 제대로 조절하지 않으면 충돌 시 머리와 목에 심각한 부상을 입을 수 있습니다.

운전 전에 헤드레스트를 반드시 조절하십시오.

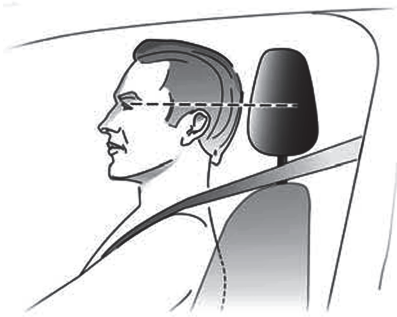

MD024

헤드레스트의 중앙이 눈높이에 와야합니다. 키가 큰 사람에게 이것이 불가능하다면 가장 높은 위치에 맞추고, 키가 작은 사람은 가장 낮은 위치에 맞추십시오.

앞좌석의 헤드레스트

높이 조절

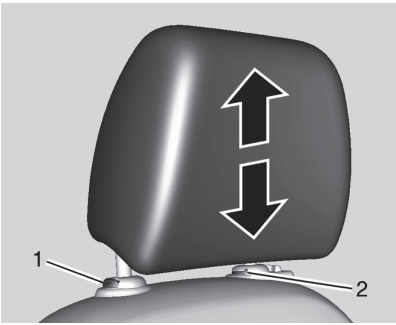

M3N3002A

헤드레스트를 위로 당겨 올리십시오.

헤드레스트를 내리려면 등받이 위의 헤드레스트에 있는 1번 버튼을 누른 상태에서 헤드레스트를 아래로 누르십시오.

헤드레스트의 높이를 조절 할 수 있습니다.

헤드레스트를 위로 끝까지 올린 상태에서 1번과 2번 버튼을 동시에 눌러 헤드레스트를 탈거할 수 있습니다.

뒷좌석의 헤드레스트

높이 조절

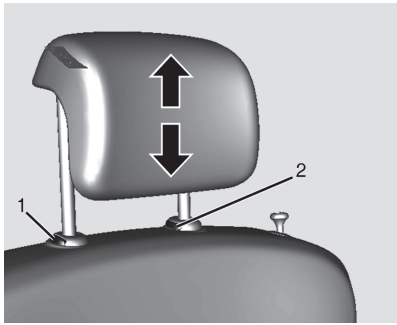

MB4D2002A

뒷좌석에 헤드레스트가 있는 경우 헤드레스트를 위쪽으로 당기십시오.

헤드레스트를 내리려면 등받이 위의 헤드레스트에 있는 1번 버튼을 누른 상태에서 헤드레스트를 아래로 누르십시오.

헤드레스트를 위로 끝까지 올린 상태에서 1번과 2번 버튼을 동시에 눌러 헤드레스트를 탈거 할 수 있습니다.

GC3D2005A

⚠ 경고

안전을 위해서 헤드레스트를 탈거한 상태에서 주행하지 마십시오.

앞좌석

시트 위치

⚠ 경고

시트를 적절하게 조절한 후 운전하십시오.

MD028

- 엉덩이를 가능한 뒤로 멀리 하여 등받이에 밀착시켜 앉으십시오. 발과 페달 사이의 거리를 조절하여 페달을 밟을 때 다리가 약간 각이 지도록 하십시오. 조수석 시트는 가능한 뒤로 멀리 밀어주십시오.
- 어깨를 가능한 뒤로 멀리 하여 등받이에 밀착시켜 앉으십시오. 팔을 살짝 굽혀서 스티어링 휠에 쉽게 닿을 수 있도록 등받이 각도를 조절하십시오. 스티어링 휠을 돌릴 때 어깨와 등받이가 접촉을 유지하도록 하십시오. 등받이를 뒤로 너무 젖히지 마십시오. 최대 약 25°의 각도가 좋습니다.
- 스티어링 휠을 조절하십시오.
- 모든 방향 및 디스플레이 계기에 대하여 명료한 시야를 확보할 수 있도록 시트 높이를 충분히 높게 맞추십시오. 머리와 헤드라이닝 간에는 최소 한 뼘의 간격이 있어야 합니다. 허벅지는 시트를 압박하지 않으면서 가볍게 걸쳐있어야 합니다.
- 헤드레스트를 조절하십시오.
- 안전벨트의 높이를 조절하십시오.

시트 조절

⚠ 위험

주행 중에는 절대로 시트를 조절하지 마십시오. 주행 중 시트를 조절하면 운전 능력을 잃게 되어 사고 등이 발생하여 심각한 부상이나 사망을 초래할 수 있습니다.

시트 위치 조절

M3N3007B

손잡이를 당기고 시트를 앞이나 뒤로 움직인 다음 손잡이를 놓으십시오.

⚠경고

손잡이 가운데 외의 곳을 당길 시에 손가락 끼임 등의 부상이 발생할 수 있습니다.

시트 등받이

M3N3008A

레버를 당겨 각도를 조절한 후 레버를 놓으십시오.

조절할 때는 등받이에 기대지 마십시오.

시트 높이

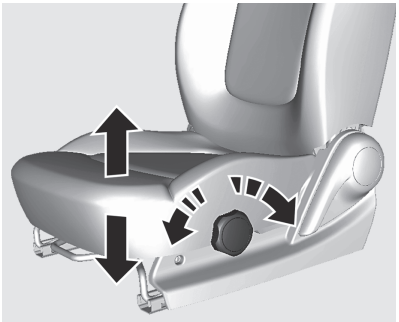

M3N3009A

시트 옆면의 노브를 돌려 높이 조정.

반시계 방향= 시트 높임

시계 방향 = 시트 낮춤

암레스트

운전석 암레스트

M3N3012A

운전석 암레스트를 앞으로 젖힌 후 사용하십시오.

시트 열선

M3N3004A

동절기에 앞좌석 시트를 따뜻하게 하고자 할 때 사용하십시오.

점화장치가 켜진 상태에서 시트 열선 스위치를 누르면 작동 램프가 점등되며 시트열선이 작동합니다. 다시 스위치를 누르면 작동 램프가 소등되며 작동이 정지됩니다.

엔진이 가동 중이지 않은 상태에서 작동하면 배터리 방전의 원인이 될 수 있습니다.

⚠ 경고

유아, 어린이, 노약자, 술에 취한 사람, 수면제나 감기약을 복용한 사람들이 탑승 시에는 화상 또는 발열 등이 발생하지 않도록 주의하십시오.

안전벨트

안전 벨트

참고

국내 교통 법규에 따라 고속도로나 자동차 전용 도로에서는 모든 탑승자가 반드시 안전벨트를 착용해야 하며, 일반 도로의 경우 운전자와 조수석 탑승자는 반드시 안전벨트를 착용해야 합니다.

⚠ 경고

안전벨트 관련 부품을 표백하거나, 염색하지 마시고, 산계열등의 화학약품이 안전벨트 관련 부품에 닿지 않도록 주의하여 주시기 바랍니다.

안전벨트 관련 부품에 손상이 발생하여 차량 충돌시 안전벨트가 끊어지는 등의 상황이 발생 할 수 있습니다.

MD033

차량의 급가속 및 급감속시 탑승자의 안전을 위해서 반드시 안전벨트를 착용해야 합니다.

⚠ 위험

차량을 운행하기 전에 항상 안전벨트를 착용하십시오.

사고가 났을 경우 안전벨트를 착용하지 않은 사람은 다른 사람과 자신을 위험한 상황에 놓이게 합니다.

안전벨트는 한 번에 한 사람만 사용하도록 디자인되었습니다. 안전벨트는 12 세 미만이나 신장이 150cm 미만의 사람이 사용하기에는 적합하지 않습니다.

주기적으로 안전벨트 시스템의 모든 부위를 점검하여 손상 및 적절한 기능성을 확인하십시오.

손상된 구성품은 교체하십시오. 사고 후에 벨트 및 작동된 벨트 프리텐셔너는 당사 정비망에서 교체하십시오.

참고

안전벨트가 신발이나 날카로운 물체에 의해서 손상되거나 끼이지 않도록 하십시오. 벨트 리트랙터 안으로 불순물이 들어가지 않도록 하십시오.

참고

안전벨트 착용 시 암레스트를 위로 세운 후 안전벨트를 착용하시기 바랍니다.

벨트 프리텐셔너

MD034

심각한 정도의 정면 충돌 등의 경우 앞좌석 안전벨트가 되감아집니다.

⚠ 경고

안전벨트의 올바르지 않은 취급(예, 벨트 또는 벨트 버클의 분해 또는 조립)은 벨트 프리텐셔너를 작동시킬 수 있으며 부상의 위험이 있습니다.

벨트 프리텐셔너의 작동은 지시등 의 점등으로 알 수 있습니다.

프리텐셔너 이상시 지시등 이 점등될 수 있습니다.

이 때에는 당사 정비망에서 에어백과 함께 프리텐셔너 점검을 받으시기 바랍니다.

또한 작동된 벨트 프리텐셔너는 반드시 당사 정비망에서 교체하십시오. 벨트 프리텐셔너는 단 한 번만 작동될 수 있습니다.

참고

벨트 프리텐셔너의 작동을 방해할 수 있는 액세서리나 다른 물체를 부착하거나 설치하지 마십시오. 벨트 프리텐셔너 구성품을 개조하지 마십시오. 또한 프리텐셔너 작동시 화상 등을 입을 수 있으므로 주의하시기 바랍니다.

3 점식 안전벨트

착용

MD035

릴에서 안전벨트를 당겨서 꼬이지 않게 상체를 가로질러 착용한 다음 래치 플레이트를 버클에 고정시키십시오. 운전 중 어깨 벨트를 당겨서 복부 벨트를 조여주십시오.

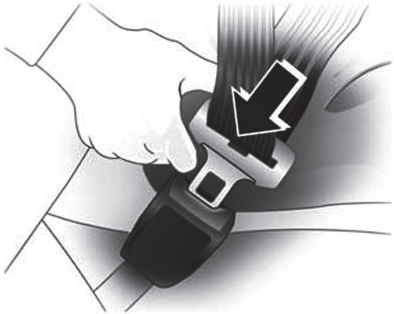

MD036

느슨하거나 부피가 큰 옷은 벨트의 편안한 착용을 방해합니다. 핸드백이나 핸드폰 등과 같은 물체가 벨트와 신체 사이에 놓이지 않도록 하십시오.

⚠ 경고

벨트는 착용자의 옷주머니 속에 있는 단단하거나 깨지기 쉬운 물체 위에 놓여서는 안됩니다.

운전석 높이 조절

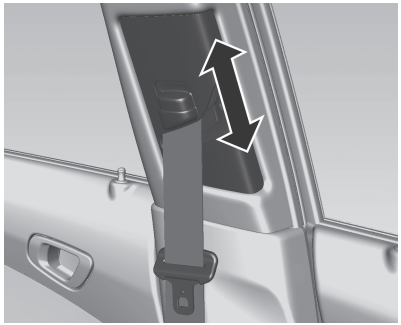

MD037

1. 버튼을 누르십시오.
2. 높이를 조절한 다음 고정시키십시오.

높이를 조절하여 벨트가 어깨를 가로지르도록 하십시오. 벨트가 목이나 상박부를 가로지르면 안 됩니다.

운전중에는 높이를 조절하지 마십시오.

제거

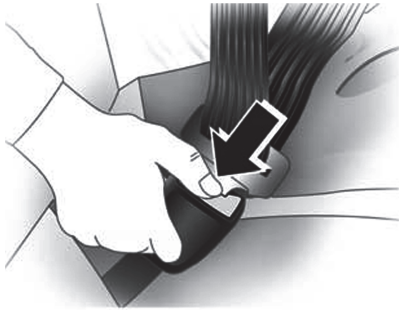

MD038

벨트를 풀려면 벨트 버클의 적색 버튼을 누르십시오.

임신 중 안전벨트 사용하기

⚠ 경고

임산부는 반드시 3점식 벨트를 착용해야 하며 복부 벨트는 태아를 피해 골반 아래쪽을 지나도록 착용하시기 바랍니다. 이는 충돌시 벨트가 태아에 가해지는 압력을 방지하기 위함입니다.

참고

임산부는 반드시 운전 및 안전벨트 착용시 주의사항에 대해 의사에게 문의하시기 바랍니다.

에어백 시스템

에어백 시스템

에어백 시스템은 다수의 개별 시스템으로 구성되어 있습니다.

작동 시 에어백은 천 분의 수 초 내에 팽창합니다. 에어백은 또한 순식간에 수축하기 때문에 충돌 사고 시 거의 알아채지 못 할 수도 있습니다.

⚠ 경고

부적절하게 사용하면 에어백 시스템의 오작동으로 인한 폭발 등이 발생할 수 있습니다.

⚠ 경고

운전자는 차량의 제어를 유지하면서 가능한 뒤로 밀착하여 앉아야 합니다. 에어백이 설치되어 있는 곳에 너무 가까이 앉으면 에어백 팽창 시 사망하거나 심각한 부상을 입을 수 있습니다.

모든 종류의 충돌 시 최대의 안전보호를 위해 운전자를 포함한 모든 탑승자는 항상 안전벨트를 착용하여 충돌이 발생했을 때 심각한 부상 또는 사망의 위험을 최소화하도록 해야 합니다. 차량 운행 중에는 에어백이 설치되어 있는 곳에 불필요하게 가까이 앉거나 기대지 마십시오.

에어백 팽창 과정에서 에어백에 의한 안면 또는 기타 신체부위의 찰과상, 안경 파손 등에 의한 부상이나 화약 폭발 시 화상 등을 입을 수 있습니다.

참고

에어백 시스템 및 벨트 프리텐셔너 제어용 전자장치는 중앙 콘솔 지역에 위치해 있습니다. 자기성이 있는 물체를 이 곳에 놓지 마십시오.

에어백 커버에는 어떤 것도 삽입하거나 다른 물질로 덮어서는 안 됩니다.

각 에어백은 한 번만 작동합니다. 작동된 에어백은 당사 정비망에서 교체하십시오.

에어백 시스템을 개조하지 마십시오. 이는 차량 형식 승인을 무효화시킵니다.

스티어링 휠, 계기판, 모든 트림 부품, 도어 씰, 손잡이 및 시트는 당사정비망에서 제거하도록 하십시오.

에어백 작동 시 발생하는 큰 소음과 연기 등은 에어백 작동 시 발생하는 정상적인 현상이며, 인체에 해롭지 않지만 경우에 따라 인체에 자극을 줄 수 있습니다. 자극이 계속되면 의사와 상의하시기 바랍니다.

⚠ 위험

어린이나 유아, 임산부 및 노약자는 절대 에어백이 설치된 조수석에 앉지 못하도록 하십시오. 또한, 조수석에 유아용 시트를 설치하여 운행하지 마십시오.

사고 발생할 시, 팽창된 에어백으로 인한 충격으로 얼굴에 부상을 입거나 사망할 수 있습니다.

주의

비포장 도로나 보도블럭과 같은 돌출된 도로 또는 평지 도로에서 돌출부에 의한 하체 충격시 에어백이 작동될 수 있습니다. 돌출부가 있는 도로에서는 반드시 서행하십시오.

에어백이 작동하지 않는 경우

에어백은 모든 충돌 사고 시 작동하는 것은 아니며, 다음과 같은 경우에 에어백이 작동하지 않을 수 있습니다.

- 안전벨트로 탑승자를 보호할 수 있는 경미한 사고 충격
- 후방 추돌이나 충돌
- 측면 충돌 (측면 에어백 미장착 차량만 해당)
  측면 에어백은 충돌의 정도, 각도, 속도 및 충돌 위치에 맞는 측면 충돌 시에만 작동하도록 설계되었습니다.
- 사면 충돌이나 추돌 시 (앞 방향 비스듬히 충돌 시)
- 전복, 구름 등의 사고
- 저속으로 전주나 나무와 같은 물체 등에 충돌하여 강한 충격치가 전달되지 않는 충돌
- 후면 충돌 시 (상대편 차량의 밑으로 들어간 경우)

전방 에어백 시스템

전방 에어백 시스템은 스티어링 휠 내부에 있는 한 개의 에어백 및 조수석 인스트루먼트 판넬 내부에 있는 한 개의 에어백으로 구성되어 있습니다.

전방 에어백 시스템은 전방에서 사고가 발생한 경우에 작동합니다.

이때 점화장치가 켜져 있어야 합니다.

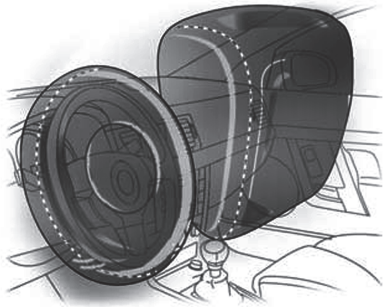

MD039

앞좌석 탑승자가 앞쪽으로 움직이지못하게 함으로써 상체 및 머리에 대한 부상 위험을 현저하게 감소시킵니다.

⚠ 경고

시트가 적절한 위치에 있을 때에만 최적의 보호를 제공합니다.

에어백이 팽창하는 지역에 장애물이 없도록 하십시오.

안전벨트를 반드시 착용하십시오. 그래야만 에어백에 의해 보호를 받을 수 있습니다.

측면 에어백 시스템

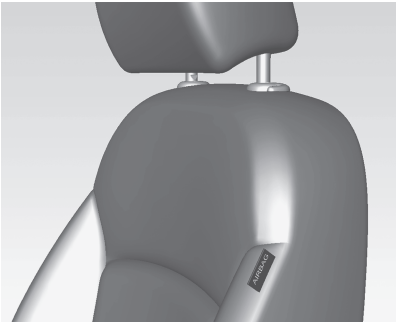

MD040

측면 에어백 시스템은 각 앞좌석 등받이 내에 있는 하나의 에어백으로 구성되어 있습니다.

측면 에어백 시스템은 측면에서 사고가 발생한 경우에 작동합니다.

이때 점화장치가 켜져 있어야 합니다.

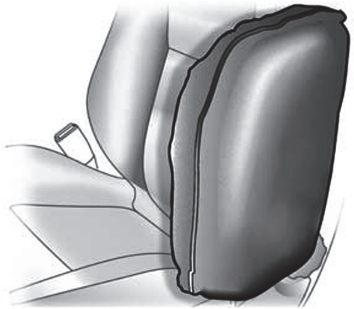

MD041

측면 충돌 시 상체 및 골반의 부상 위험을 현저히 감소시킵니다.

⚠ 경고

에어백이 팽창하는 지역에 장애물이 없도록 하십시오.

참고

측면 에어백 장착 차량의 좌석에는 어떠한 커버도 씌우지 마십시오.

측면 에어백이 팽창하는 것을 방해할 수 있습니다.

⚠ 경고

어린이가 측면 에어백 가까이 위치한 경우, 특히 어린이의 머리, 목, 가슴 부위가 에어백 작동시 에어백에 가까이 있는 경우 심각하거나 치명적인 부상 위험이 있을 수 있습니다.

어린이가 도어에 기대거나 측면 에어백 모듈에 가까이 있지 않도록 하십시오.

커튼 에어백 시스템

MD042

커튼 에어백 시스템은 각 측면의 루프 프레임 안에 있는 한 개의 에어백으로 구성되어 있습니다.

커튼식 에어백 시스템은 측면에서 사고가 발생한 경우에 작동합니다. 이때 점화장치가 켜져 있어야 합니다.

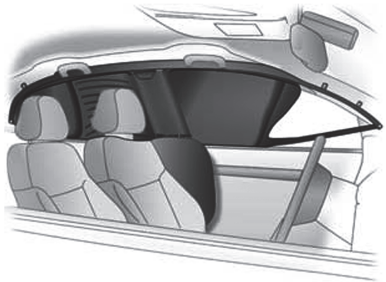

MD043

측면 충격 발생 시 머리 부상 위험을 현저하게 감소시켜줍니다.

⚠ 경고

에어백이 팽창하는 지역에 장애물이 없도록 하십시오.

루프 프레임에 있는 손잡이의 고리에는 어떠한 물건도 걸지 마십시오.

어린이용 보조시트

어린이용 보조시트 시스템

어린이용 보조시트를 사용할 때에는 다음과 같은 사용법 및 설치 지침뿐 아니라 어린이용 보조시트와 함께 제공되는 사용법 및 설명서에 주의를 기울이십시오.

⚠ 경고

조수석에는 에어백 시스템이 있기 때문에 어린이용 보조시트를 조수석에 설치하면 안됩니다.

어린이용 보조시트는 뒷좌석의 바깥쪽 좌석에만 설치하십시오.

적절한 보조시트 선택하기

12 세 미만이나 신장이 150cm 미만인 어린이는 적절한 어린이용 보조 시트를 이용하여 탑승하여야 합니다.

어린이를 탑승시킬 때는 어린이의 연령 및 체중에 적합한 어린이용 보조시트를 사용하십시오.

설치할 어린이용 보조시트가 차량 종류와 호환이 되는지 확인하십시오.

참고

어린이용 보조시트의 고정장치에는 어떤 것도 삽입하거나 어떤 물질로도 덮어서는 안됩니다.

사고 시 충격을 받은 어린이용 보조시트는 반드시 교체하여야 합니다.

유아 및 어린이는 어린이용 보조시트를 사용하여 뒷좌석에 앉히십시오.

어린이가 안전벨트를 사용할 수 있을 때까지는 해당 연령에 적합한 어린이용 보조시트를 선택하여 어린이가 반드시 착용하도록 하십시오.

해당 어린이용 보조시트 제품에 대한 설명서를 참조하십시오.

주행 시 아이를 안고 있어서는 절대로 안됩니다. 충돌할 경우 아이의 몸무게를 감당할 수 없게 되고, 따라서 안고 있을 수 없게 됩니다.

차량 내의 어린이용 보조시트 설치 위치가 올바른지 확인하십시오.

항상 차량 통행이 없는 쪽으로 어린이가 탑승하고 내리도록 하십시오,

어린이용 보조시트를 사용하지 않을 때에는 시트를 안전벨트로 고정하거나 차량에서 떼어 내십시오.

어린이용 보조시트 고정장치

MD167

어린이용 보조시트를 뒷좌석에 단단하게 고정하기 위하여 시트와 테일게이트에 보조시트 고정장치가 있습니다.

보조시트 하단부를 고정하기 위한 고리가 시트 등받이와 시트 쿠션사이에 있습니다.

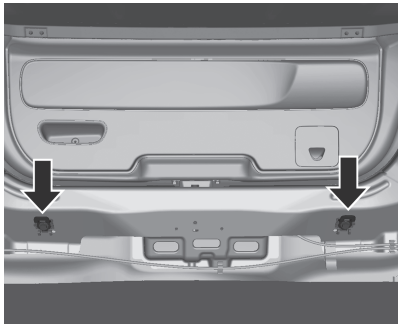

MD168

보조시트 상단부를 고정하기 위한 고리가 테일게이트에 있습니다.

고정장치를 사용하는 방법은 다음과 같습니다. (자세한 설치방법 등은 어린이 보조시트 제조사의 메뉴얼을 참고하시기 바랍니다.)

MD169

1. 어린이 보조시트를 고정할 시트를 선택합니다.

MD170

2. 시트 등받이와 시트 쿠션사이에 손을 넣어 하단 고리의 위치를 확인하십시오. 고리가 있는 곳은 시트에 동그란 버튼 모양으로 표시되어 있습니다.
3. 하단 고리 근처에 장착에 방해가 될 수 있는 물건들을 치우십시오.
4. 어린이 보조시트를 하단 고리에 끼우십시오. 보조시트의 걸쇠가 고리에 잘 채워졌는지 좌우, 전후로 흔들어서 확인하십시오.

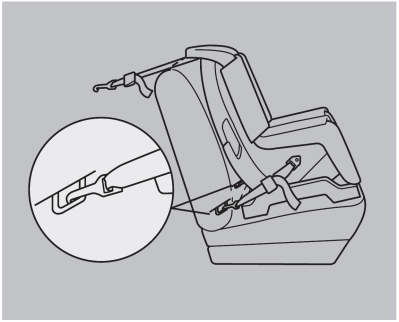

MD175

5. 테일게이트에 붙어 있는 상단부 고리에 보조시트의 걸쇠를 연결하십시오. 헤드레스트가 있는 경우 벨트는 헤드레스트 지지대 사이로 해서 뒤로 통과시키십시오.
6. 어린이용 보조시트의 벨트가 느슨함이 없도록 설치해 주십시오.
7. 어린이 보조시트를 장착 한 후 반드시 제대로 장착이 되었는지 다시 확인하시기 바랍니다.

⚠ 위험

어린이 보조시트는 확실히 고정해 주십시오. 확실히 고정되어 있지 않으면, 충돌시나 급브레이크시에 어린이가 중대한 상해를 입을 우려가 있습니다.

어린이를 어린이용 보조시트 고정기구 부착 안전벨트에서 놀게하지 마십시오. 벨트로 목이나 신체에 감고 놀다 실수로 안전벨트 고정기구를 작동시켜 버리면, 안전벨트가 당기는 방향에서 움직이지 않기 때문에 질식 등의 중대한 상해로 이어질 우려가 있습니다.

어린이용 보조시트는 사용하지 않을 때라도 시트에 꽉 고정하거나, 화물칸에 보관해주십시오. 실내에 방치한 채로 놓으면 급브레이크시 등에 생각지 못한 사고로 이어질 우려가 있습니다.

참고

어린이 보조시트의 종류에 따라 본 차량에 적용되는 타입의 고정장치로 장착하지 못하는 보조시트가 있습니다.